	06.42		06.43	
	SUPERMARMO	IMPIALLACCIATO	SUPERMARMO	IMPIALLACCIATO
L	1440	1440	1740	1740
P	450	450	450	450
SP	16	25	16	25
H	745	751	745	751
HS	729	726	729	726

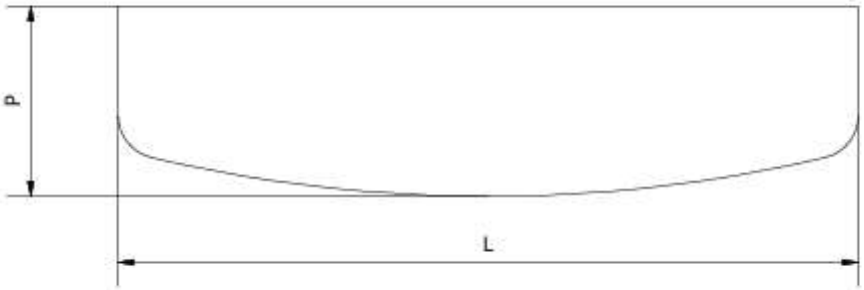

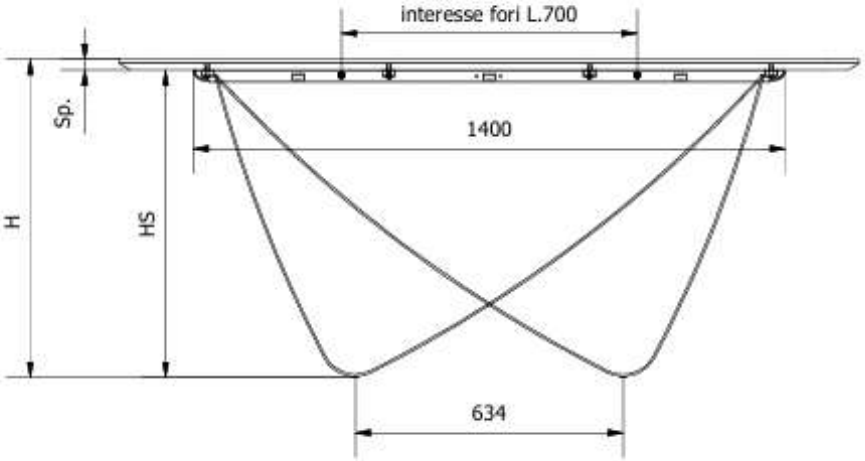

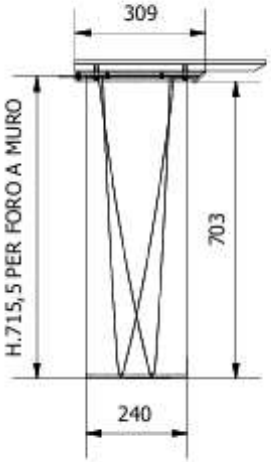

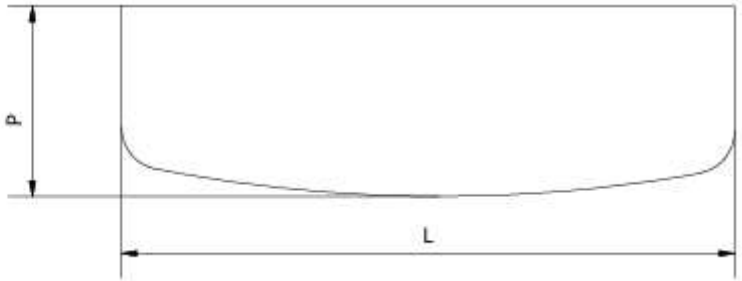



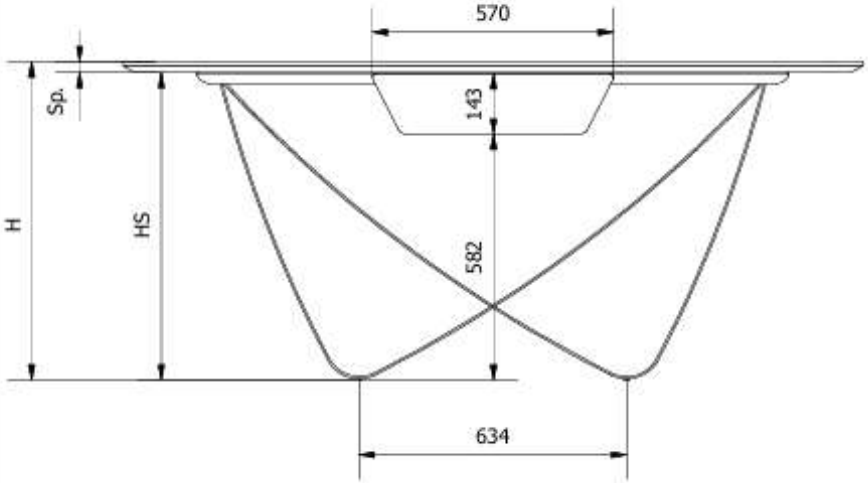

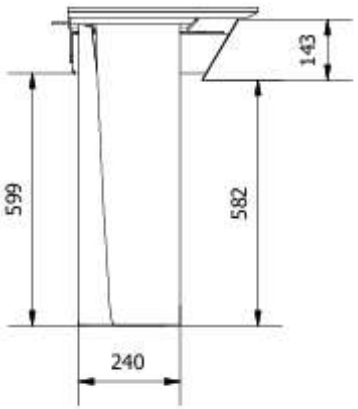



MODELLO: CONSOLLE FISSA	N.DIS.: C356_300	DISEGNATORE:Saracini A.	BONTEMPI
ARTICOLO: BACH 06.42-43	DATA:19/10/2023	APPROVATO UFF.TECNICO	

CM027/CM027A Travertino bianco pietra opaco | *Matt Travertine white stone* | *Travertin blanc pierre opaque* | *Travertin weiss matt* | *Travertino blanco piedra opaco* | *Травертин белый матовый*



CM032/CM032A Calacatta Supreme opaco | *Matt Calacatta Supreme* | *Calacatta Supreme opaque* | *Calacatta Supreme matt* | *Calacatta Supreme opaca* | *Calacatta Supreme матовый*



CM025/CM025A Noir Desir opaco | *Matt Noir Desir* | *Noir Desir opaque* | *Noir Desir matt* | *Noir Desir opaco* | *Noir Desir матовый*



CM005/CM005A Noir Desir lucido | *Glossy Noir Desir* | *Noir Desir brillant* | *Hochglänzend Noir Desir* | *Noir Desir brillo* | *Noir Desir глянцевый*



CM012/CM012A Calacatta Supreme lucido | *Glossy Calacatta Supreme* | *Calacatta Supreme brillant* | *Calacatta Supreme hochglänzend* | *Calacatta Supreme brillo* | *Calacatta Supreme глянцевый*



CM015/CM015A Amber whisper lucido | *Glossy amber whisper* | *Amber whisper brillant* | *Hochglänzend Amber whisper* | *Amber whisper brillo* | *Amber whisper глянцевый*



L009 Rovere naturale impiallacciato | *Natural oak veneer* | *Chêne naturel plaqué* | *Eiche Natur furniert* | *Roble natural chapado* | *Шпон из натурального дуба*



L036 Noce impiallacciato | *Walnut veneer* | *Noyer plaqué* | *Nußbaum furniert* | *Nogal chapado* | *Шпон Орех*



L002 Rovere Spessart impiallacciato | *Spessart oak veneer* | *Chêne Spessart plaqué* | *Eiche Spessart furniert* | *Roble Spessart chapado* | *Шпон из дуба Spessart*



L038/L110 Rovere carbone impiallacciato | *Charcoal oak veneer* | *Chêne fusain plaqué* | *Eiche Kohle furniert* | *Roble carbón chapado* | *Шпон дуба, уголь*