MELAMINICO

Hmin= 758 mm Hmax= 768 mm

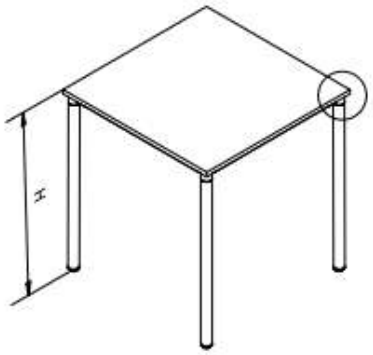

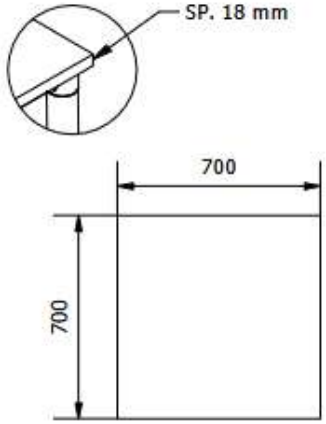

STRAFICATO

Hmin= 750 mm Hmax= 760 mm

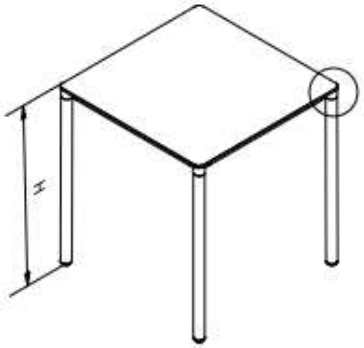

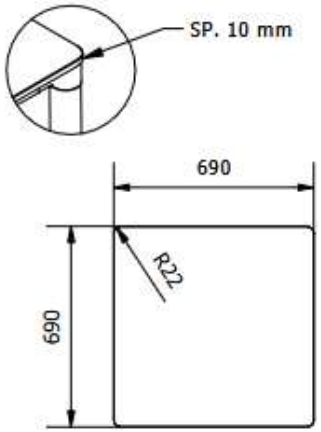

CRISTALLO/SUPERCERAMICA/SUPERMARMO

	CRISTALLO	SUPER-CER.	SUPER-MAR.
Hmin	753	752	756
Hmax	760	759	766

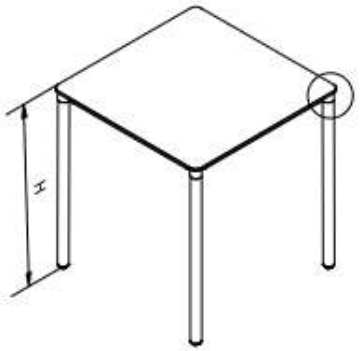

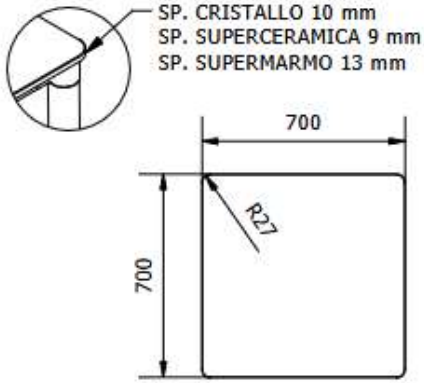

MODELLO: MOON	N.DIS.: T201_311_53.09	DISEGNATORE:Montesi F.	BONTEMPI
ARTICOLO: 53.09	DATA:23/02/2021	APPROVATO UFF.TECNICO	

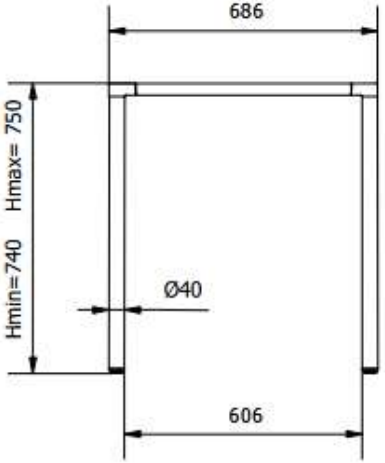

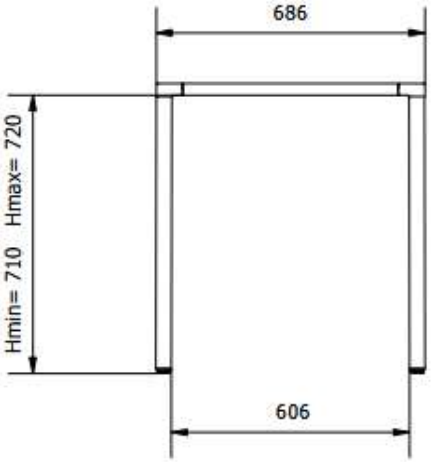

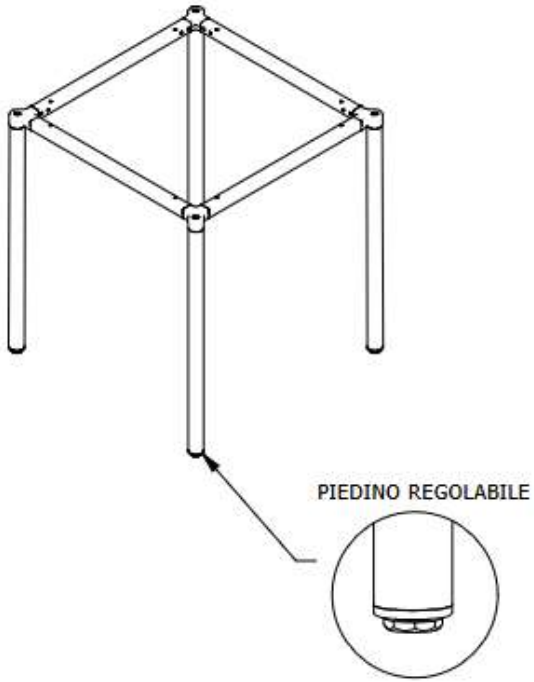

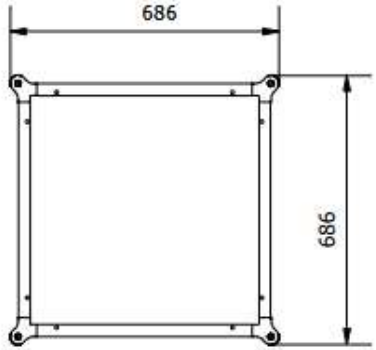

MODELLO: MOON	N.DIS.: T201_310_53.10	DISEGNATORE:Montesi F.
ARTICOLO: 53.10	DATA:23/02/2021	APPROVATO UFF.TECNICO

BONTEMPI

MELAMINICO

Hmin= 758 mm Hmax= 768 mm

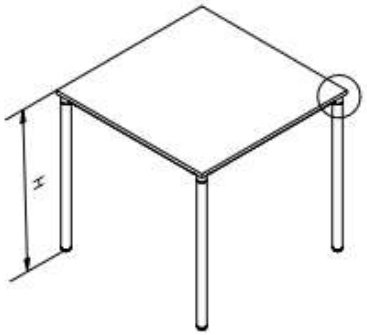

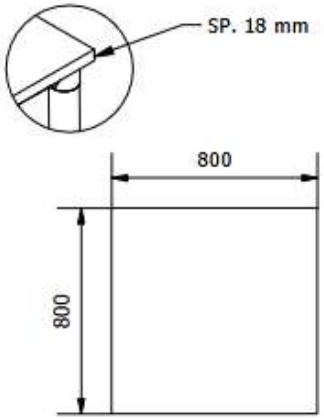

STRAFICATO

Hmin= 750 mm Hmax= 760 mm

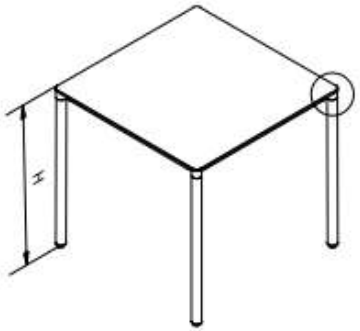

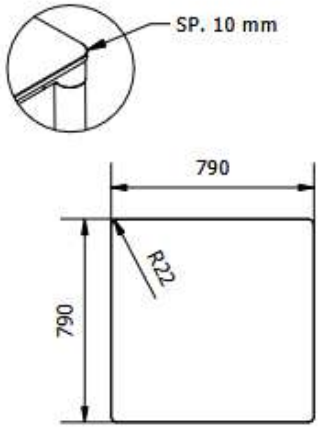

CRISTALLO/SUPERCERAMICA/SUPERMARMO

	CRISTALLO	SUPER-CER.	SUPER-MAR.
Hmin	753	752	756
Hmax	760	759	766

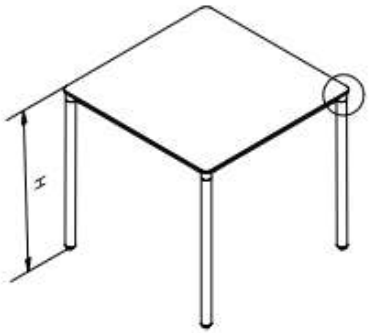

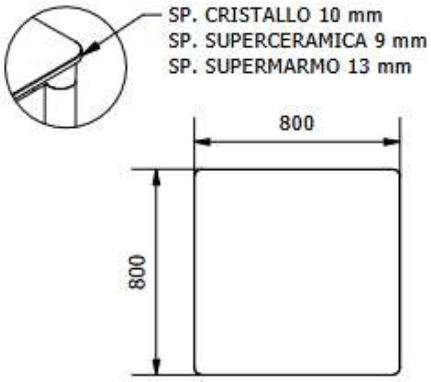

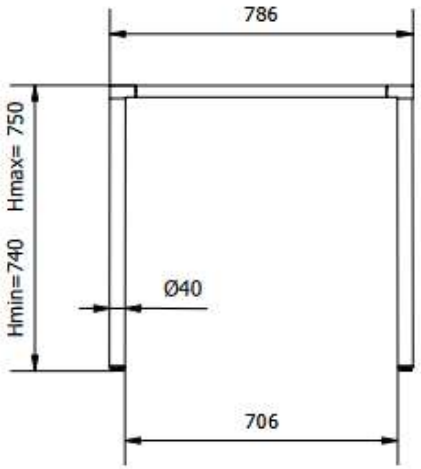

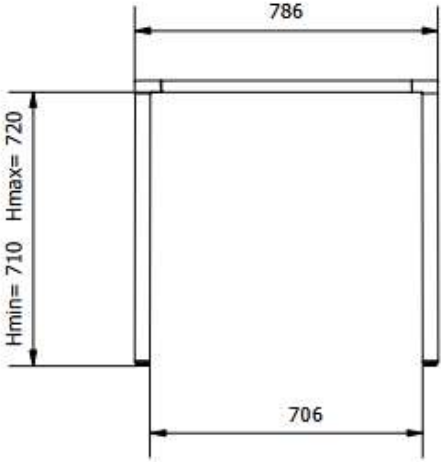

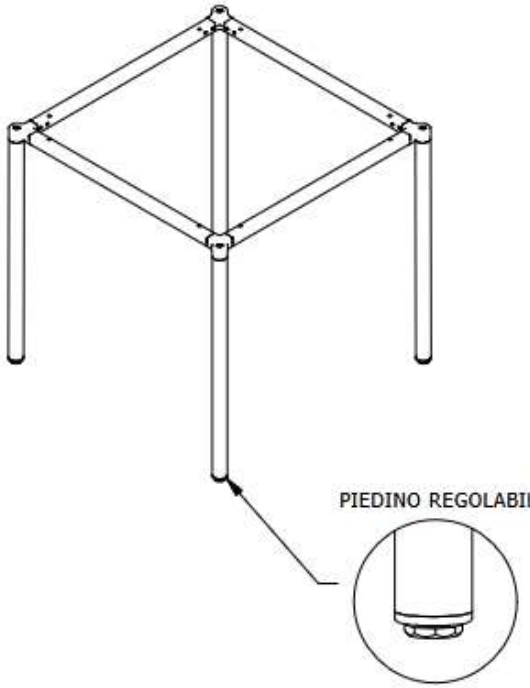

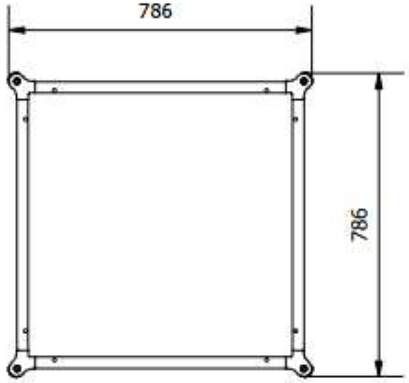

MODELLO: MOON	N.DIS.: T201_309_53	DISEGNATORE:Montesi F.	BONTEMPI
ARTICOLO: 53.11	DATA:23/02/2021	APPROVATO UFF.TECNICO	

MELAMINICO

Hmin= 758 mm Hmax= 768 mm

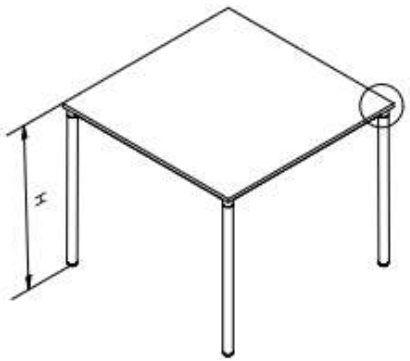

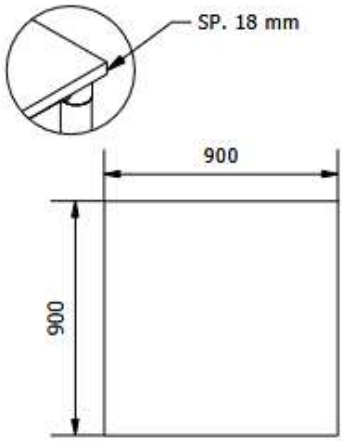

STRAFICATO

Hmin= 750 mm Hmax= 760 mm

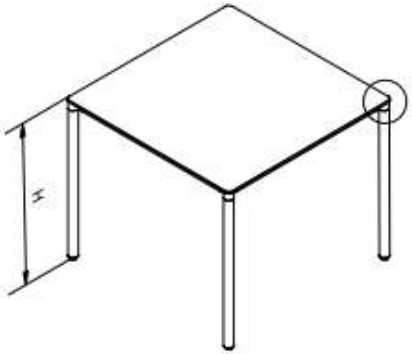

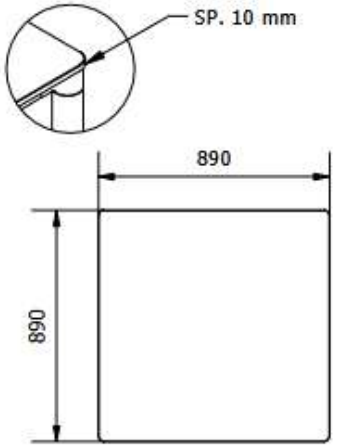

CRISTALLO/SUPERCERAMICA/SUPERMARMO

	CRISTALLO	SUPER-CER.	SUPER-MAR.
Hmin	753	752	756
Hmax	760	759	766

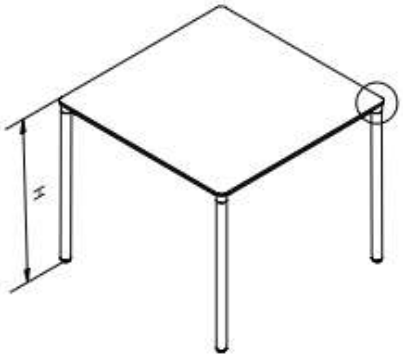

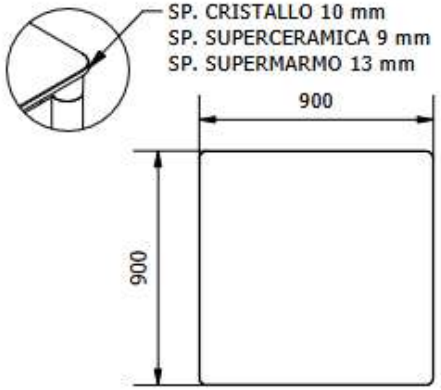

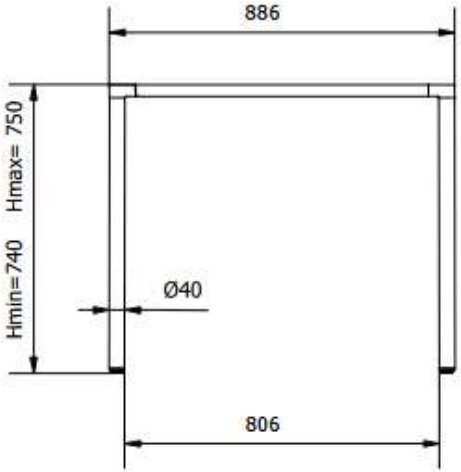

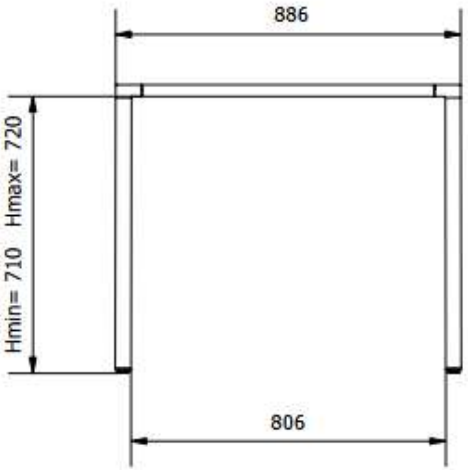

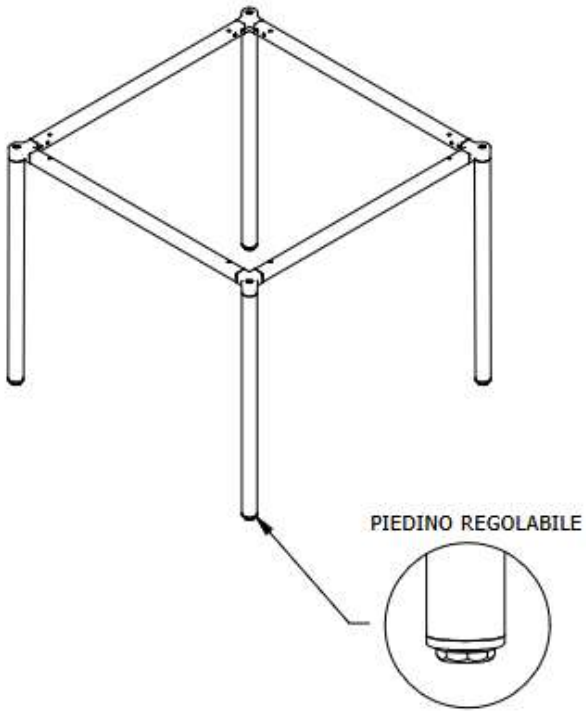

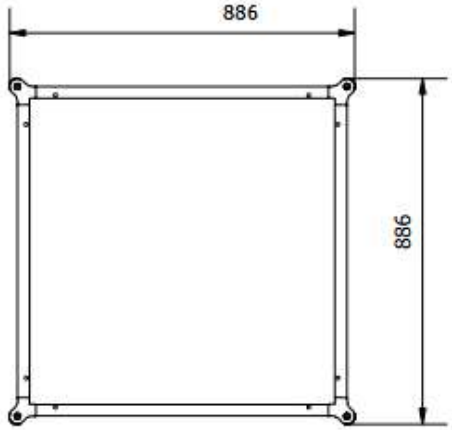

MODELLO: MOON	N.DIS.: T201_308_53	DISEGNATORE:Montesi F.	BONTEMPI
ARTICOLO: 53.12	DATA:23/02/2021	APPROVATO UFF.TECNICO	

MELAMINICO

Hmin= 758 mm Hmax= 768 mm

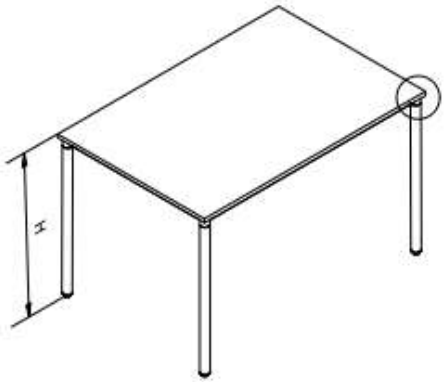

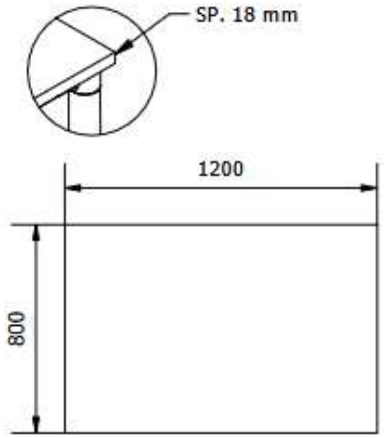

STRAFICATO

Hmin= 750 mm Hmax= 760 mm

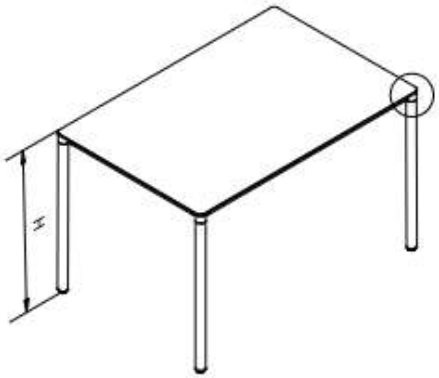

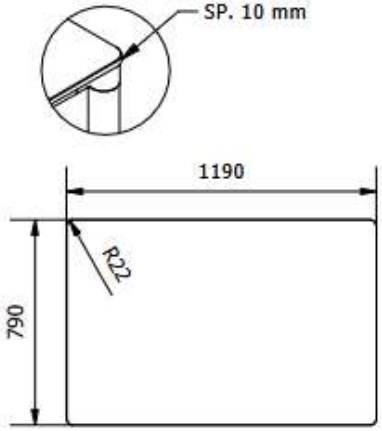

CRISTALLO/SUPERCERAMICA/SUPERMARMO

	CRISTALLO	SUPER-CER.	SUPER-MAR.
Hmin	753	752	756
Hmax	763	762	766

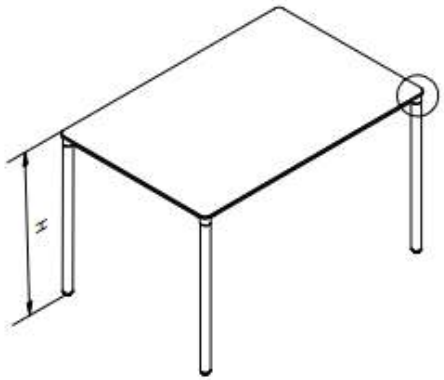

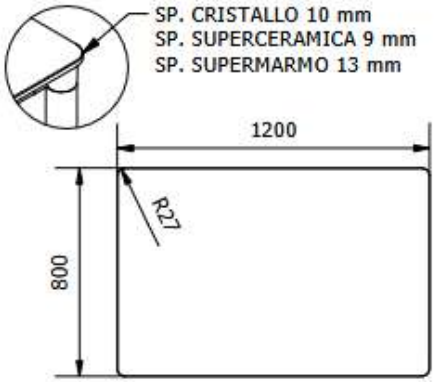

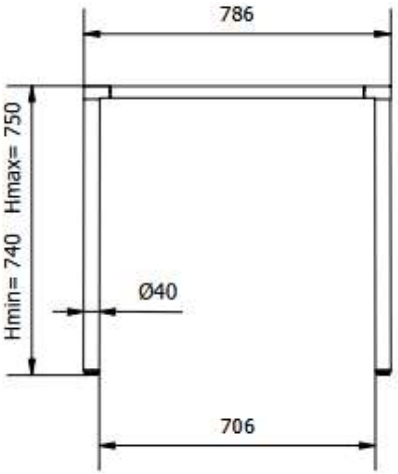

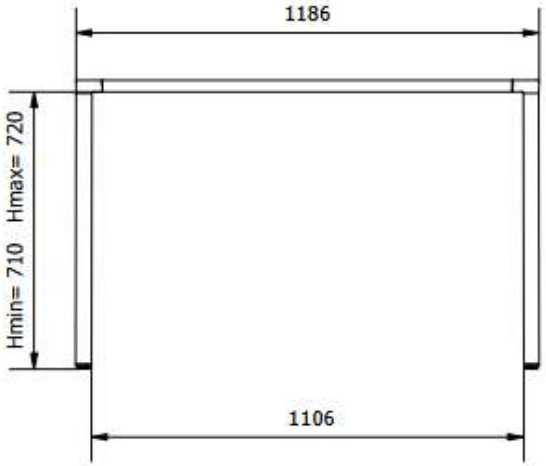

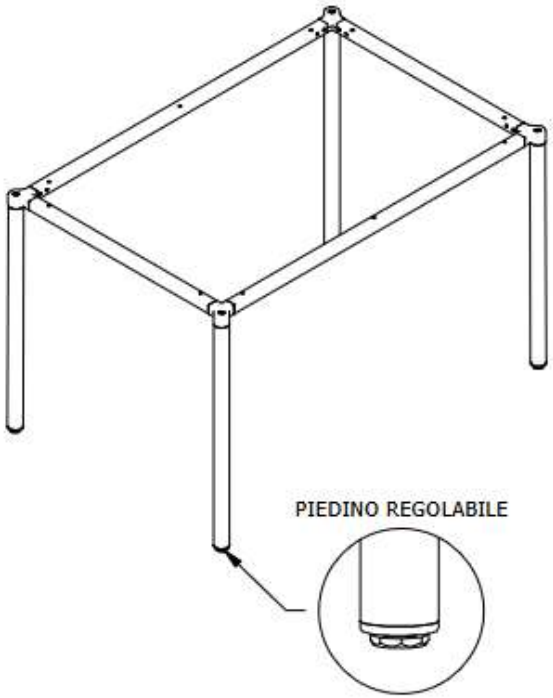

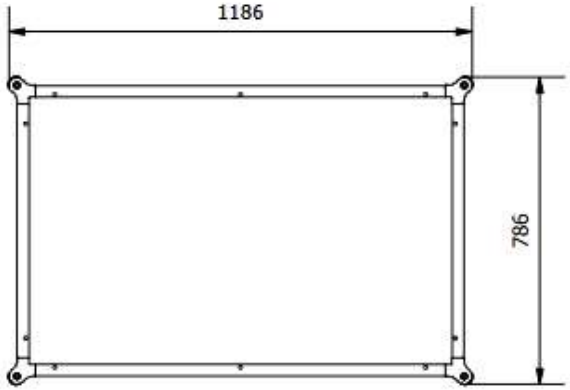

MODELLO: MOON	N.DIS.: T201_307_53.13	DISEGNATORE:Montesi F.	BONTEMPI
ARTICOLO: 53.13	DATA:23/02/2021	APPROVATO UFF.TECNICO	

MELAMINICO

Hmin= 758 mm Hmax= 768 mm

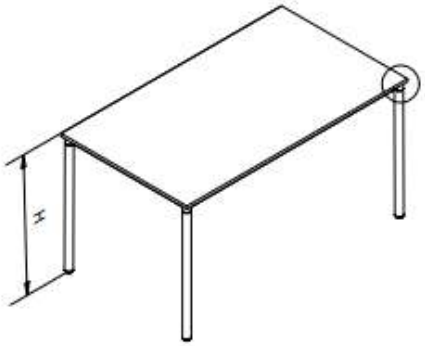

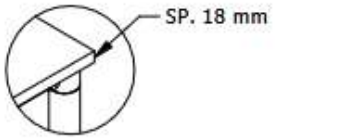

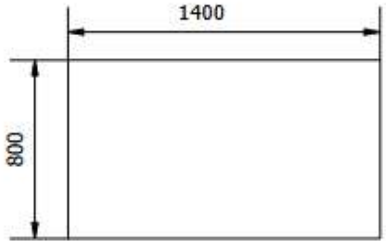

STRAFICATO

Hmin= 750 mm Hmax= 760 mm

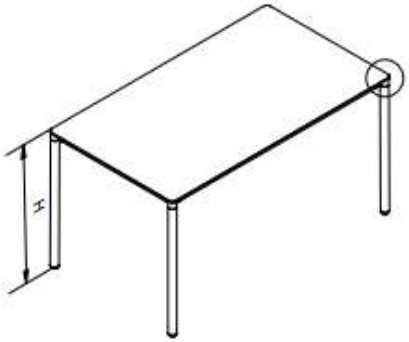

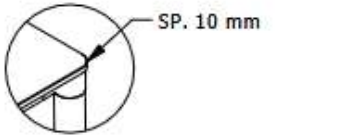

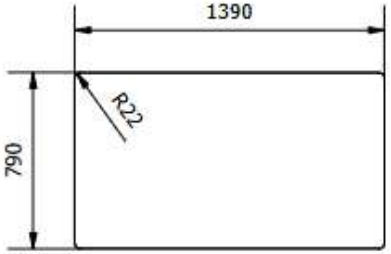

CRISTALLO/SUPERCERAMICA/SUPERMARMO

	CRISTALLO	SUPER-CER.	SUPER-MAR.
Hmin	753	752	756
Hmax	763	762	766

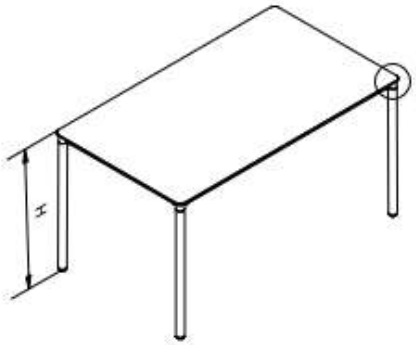

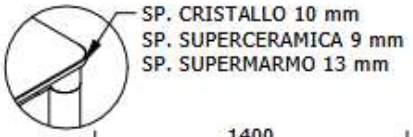

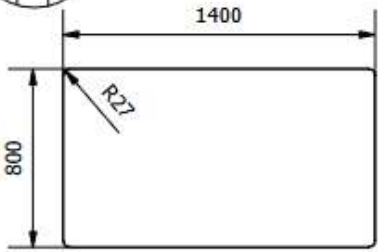

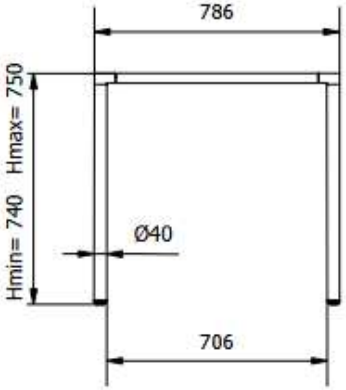

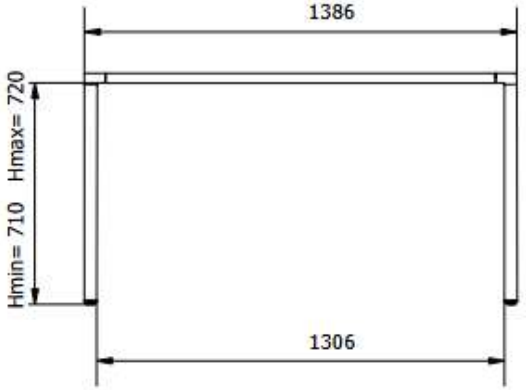

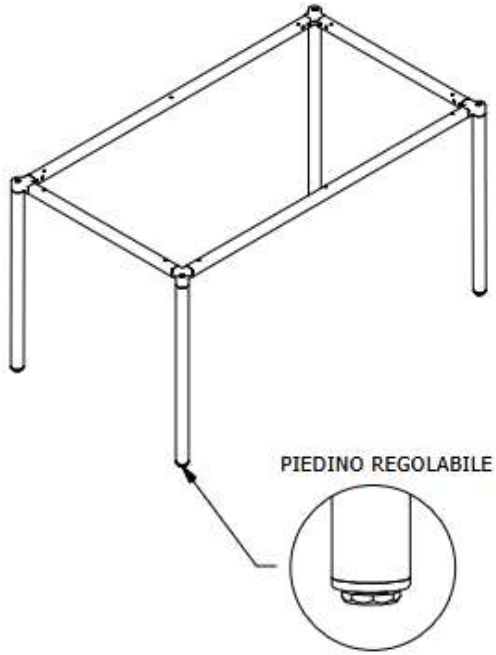

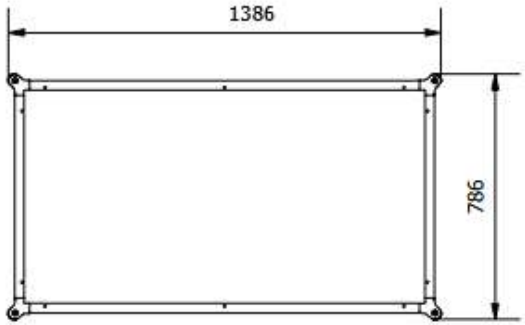

MODELLO: MOON	N.DIS.: T201_306_53.14	DISEGNATORE:Montesi F.	BONTEMPI
ARTICOLO: 53.14	DATA:23/02/2021	APPROVATO UFF.TECNICO	

MELAMINICO

Hmin= 758 mm Hmax= 768 mm

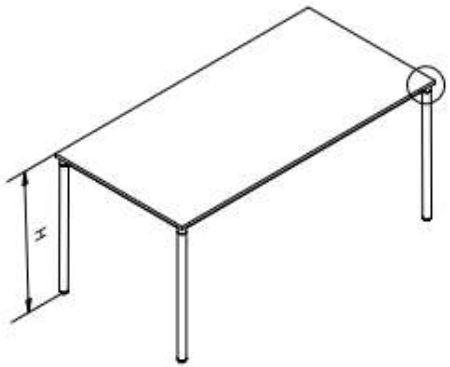



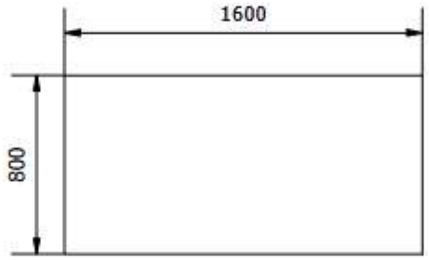

STRAFICATO

Hmin= 750 mm Hmax= 760 mm

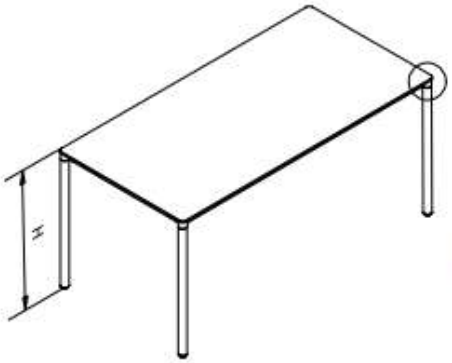



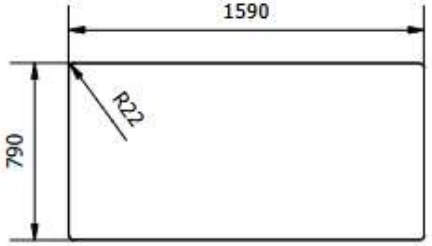

CRISTALLO/SUPERCERAMICA/SUPERMARMO

	CRISTALLO	SUPER-CER.	SUPER-MAR.
Hmin	753	752	756
Hmax	763	762	766

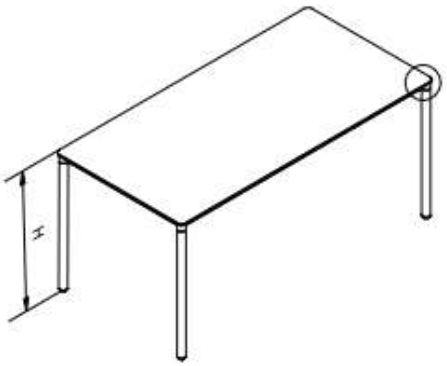



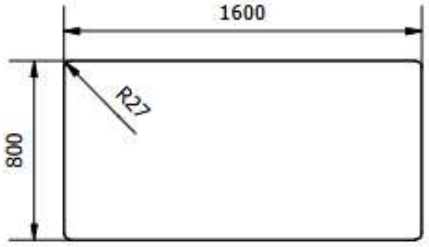

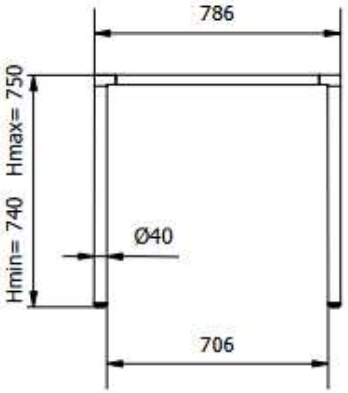

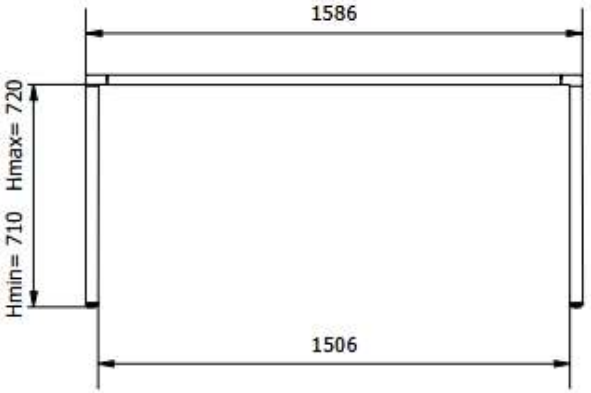

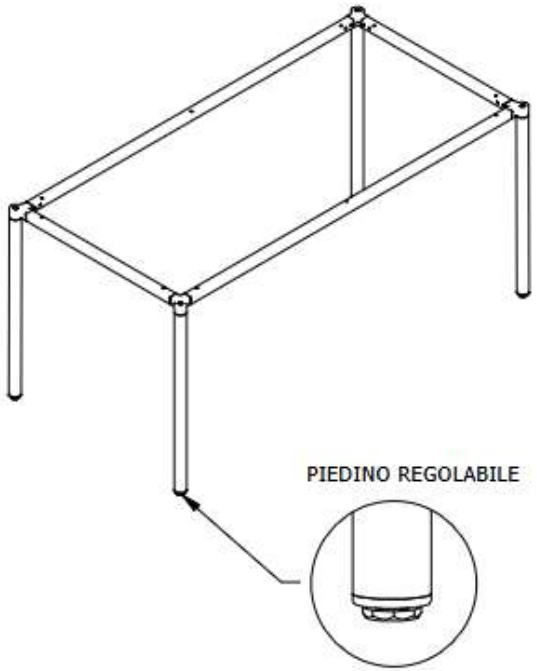

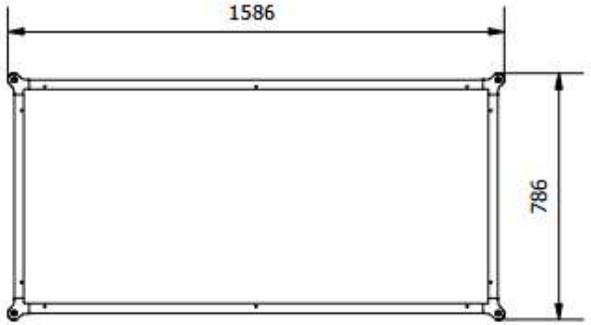

MODELLO: MOON ALTO	N.DIS.: T201_305_53	DISEGNATORE:Montesi F.	BONTEMPI
ARTICOLO: 53.17	DATA:23/02/2021	APPROVATO UFF.TECNICO	

MELAMINICO

Hmin= 1108 mm Hmax= 1118 mm

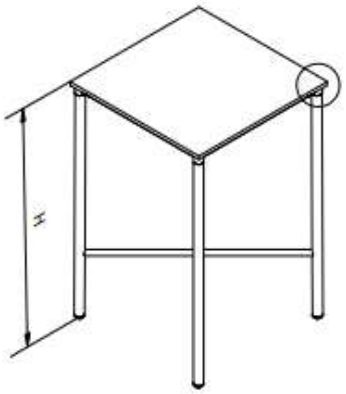

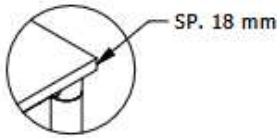

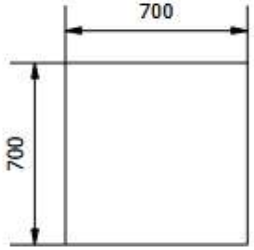

STRAFICATO

Hmin= 1100 mm Hmax= 1110 mm

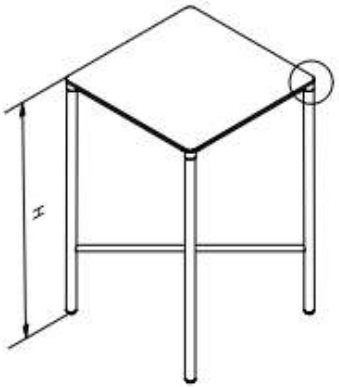

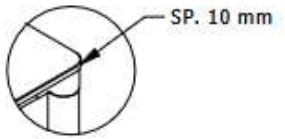

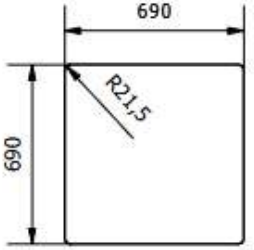

CRISTALLO/SUPERCERAMICA/SUPERMARMO

	CRISTALLO	SUPER-CER.	SUPER-MAR.
Hmin	1103	1102	1106
Hmax	1113	1112	1116

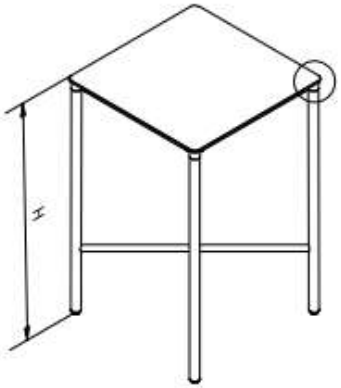

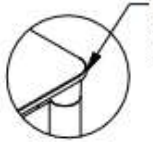

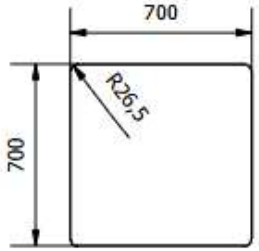

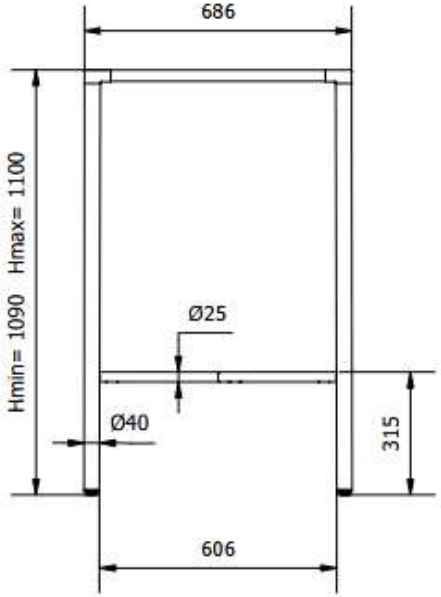

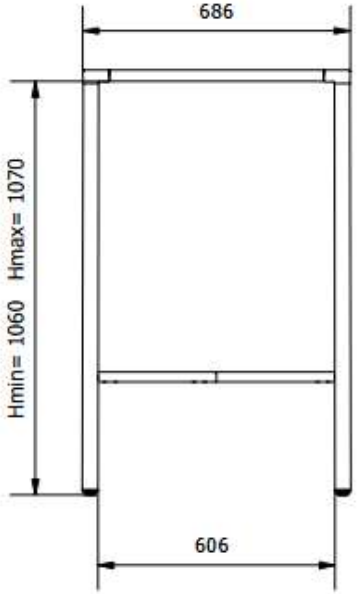

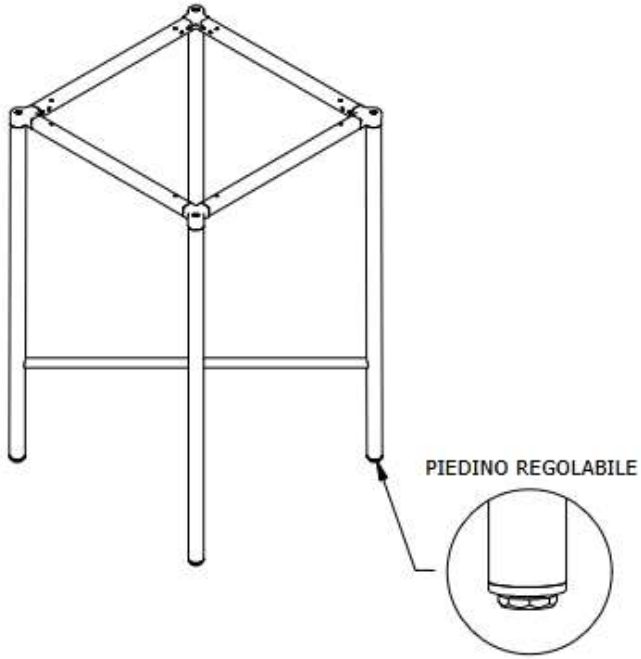

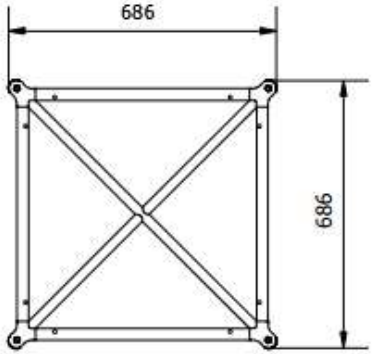

MELAMINICO

Hmin= 1108 mm Hmax= 1118 mm

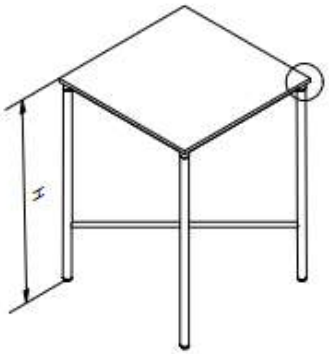

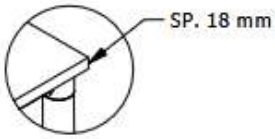

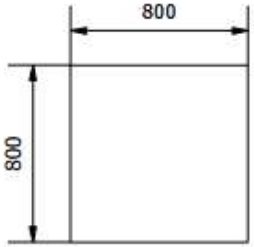

STRAFICATO

Hmin= 1100 mm Hmax= 1110 mm

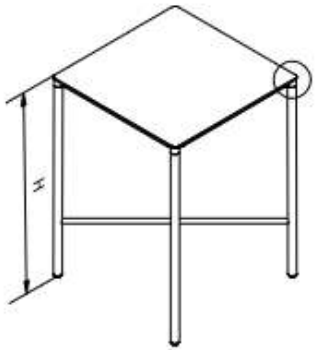

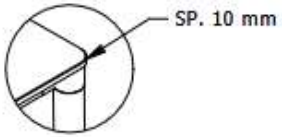

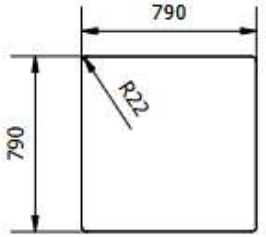

CRISTALLO/SUPERCERAMICA/SUPERMARMO

	CRISTALLO	SUPER-CER.	SUPER-MAR.
Hmin	1103	1102	1106
Hmax	1113	1112	1116

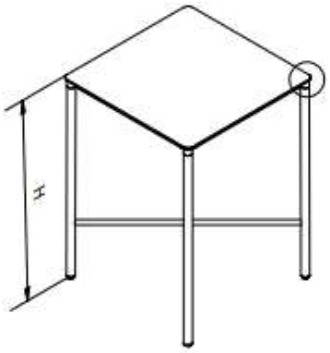

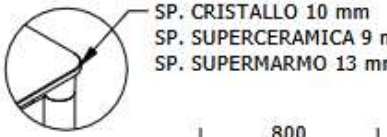

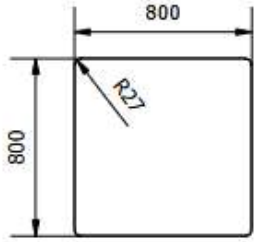

MODELLO: MOON ALTO	N.DIS.: T201_304_53.18	DISEGNATORE:Montesi F.	BONTEMPI
ARTICOLO: 53.18	DATA:23/02/2021	APPROVATO UFF.TECNICO	

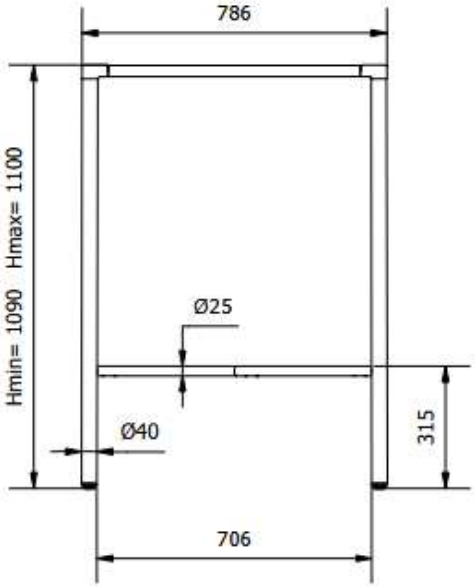

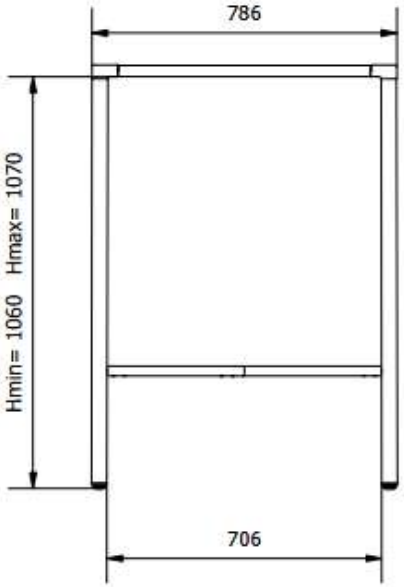

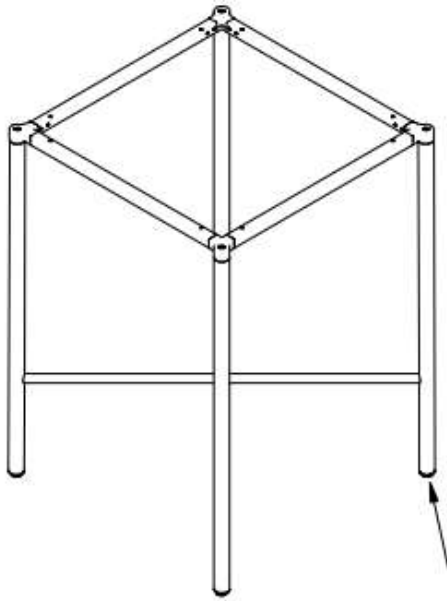

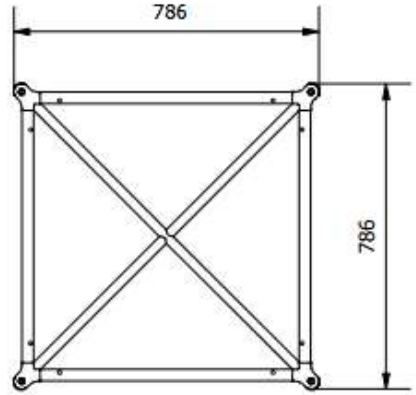

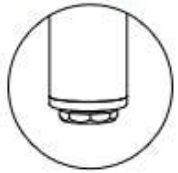

MODELLO: MOON ALTO	N.DIS.: T201_303_53	DISEGNATORE:Montesi F.	BONTEMPI
ARTICOLO: 53.19	DATA:23/02/2021	APPROVATO UFF.TECNICO	

MELAMINICO

Hmin= 1108 mm Hmax= 1118 mm

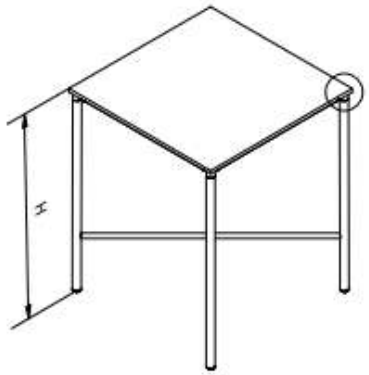

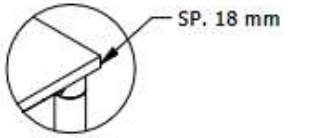

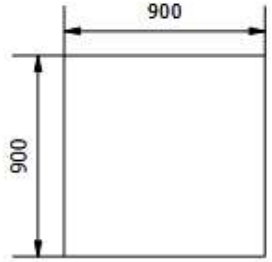

STRAFICATO

Hmin= 1100 mm Hmax= 1110 mm

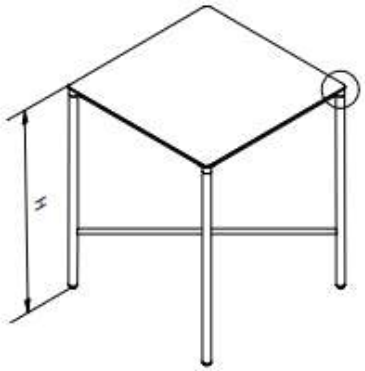

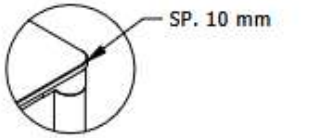

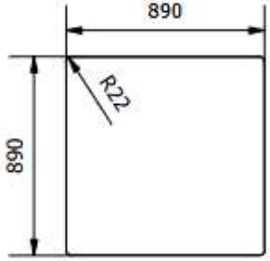

CRISTALLO/SUPERCERAMICA/SUPERMARMO

	CRISTALLO	SUPER-CER.	SUPER-MAR.
Hmin	1103	1102	1106
Hmax	1113	1112	1116

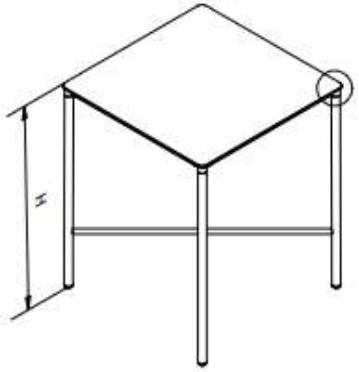

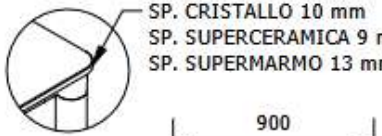

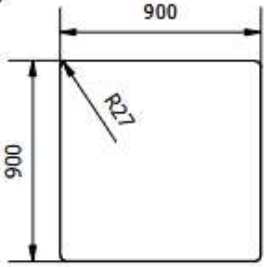

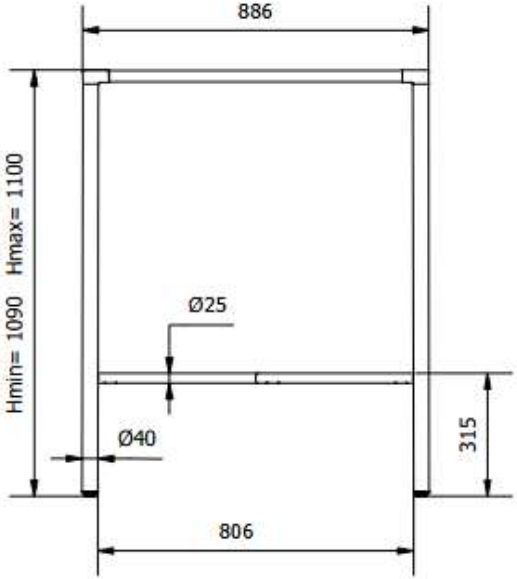

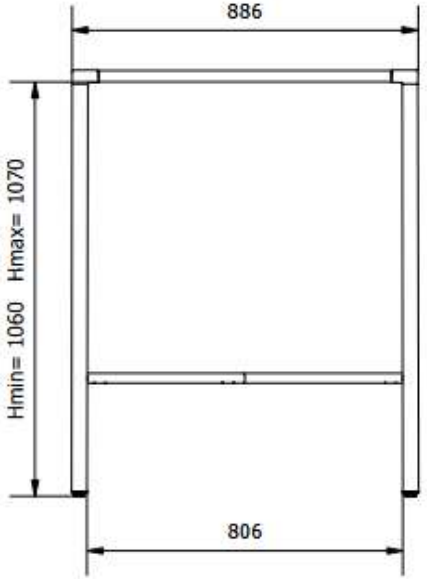

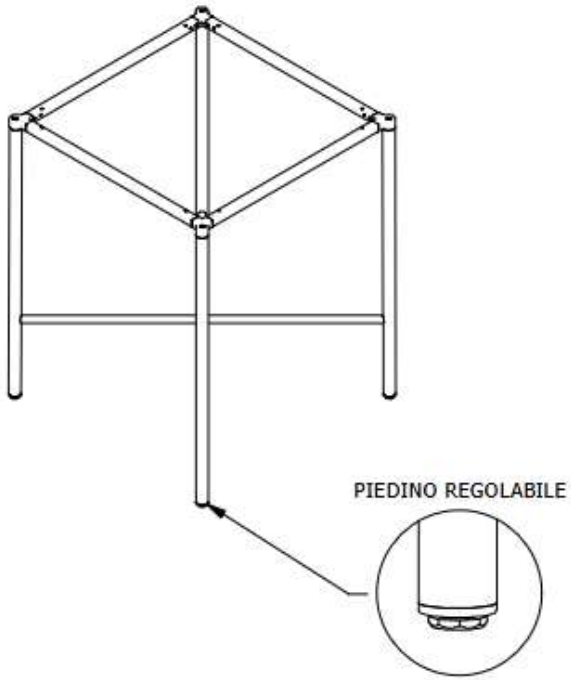

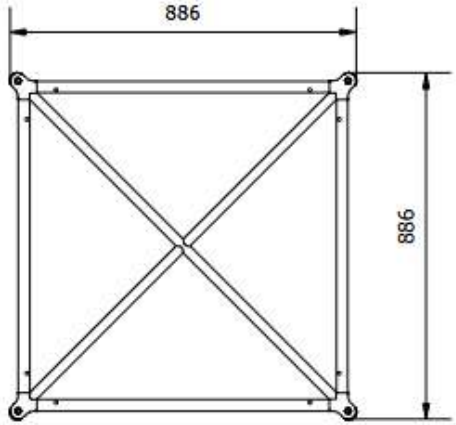

MODELLO: MOON ALTO	N.DIS.: T201_302_53.20	DISEGNATORE:Montesi F.	BONTEMPI
ARTICOLO: 53.20	DATA:23/02/2021	APPROVATO UFF.TECNICO	

MELAMINICO

Hmin= 1108 mm Hmax= 1118 mm



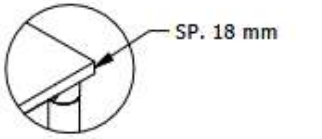

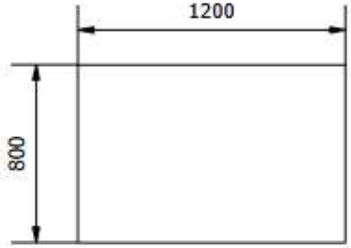

STRAFICATO

Hmin= 1100 mm Hmax= 1110 mm



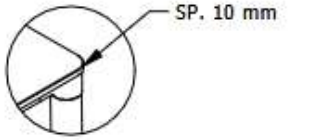

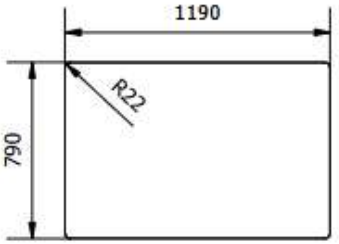

CRISTALLO/SUPERCERAMICA/SUPERMARMO

	CRISTALLO	SUPER-CER.	SUPER-MAR.
Hmin	1103	1102	1106
Hmax	1113	1112	1116



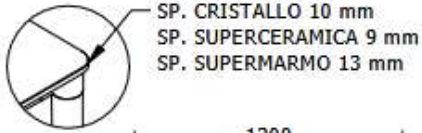

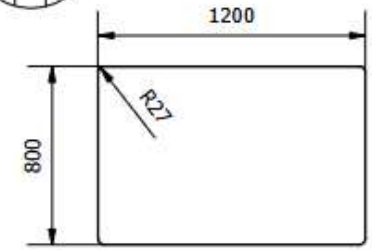

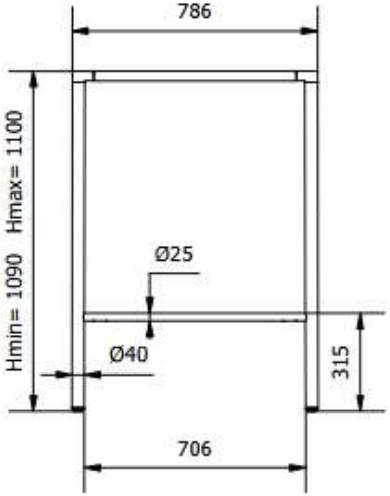

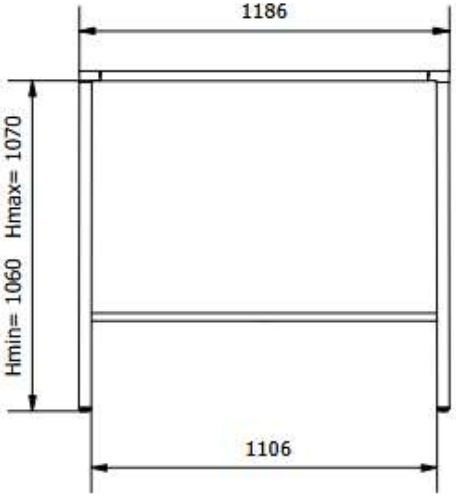

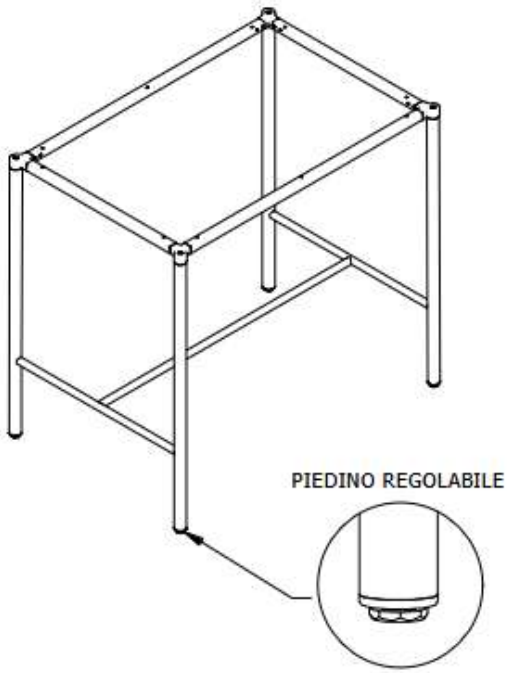

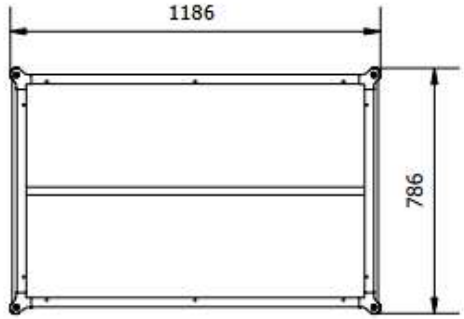

MODELLO: MOON ALTO	N.DIS.: T201_301_53.21	DISEGNATORE:Montesi F.	BONTEMPI
ARTICOLO: 53.21	DATA:23/02/2021	APPROVATO UFF.TECNICO	

MELAMINICO

Hmin= 1108 mm Hmax= 1118 mm

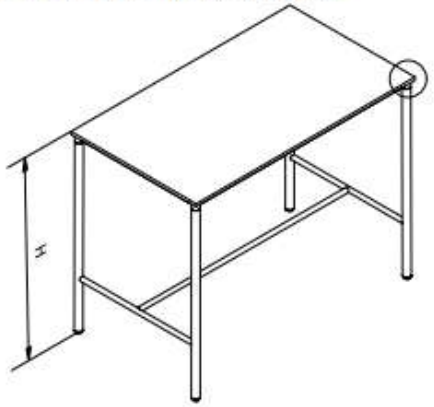

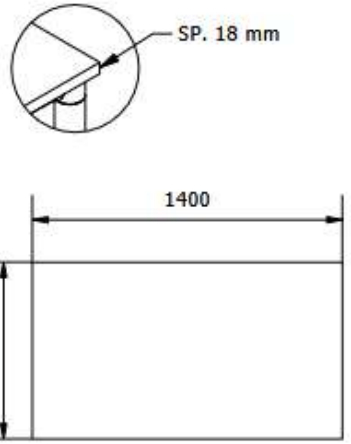

STRAFICATO

Hmin= 1100 mm Hmax= 1110 mm

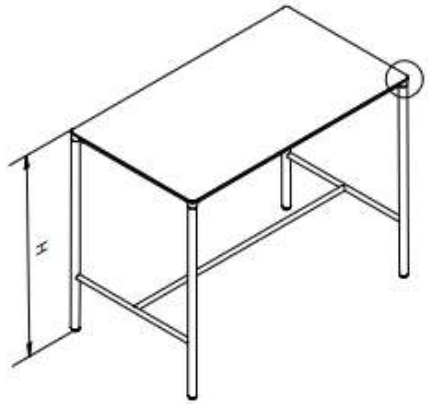

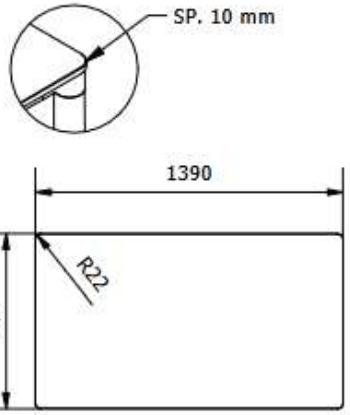

CRISTALLO/SUPERCERAMICA/SUPERMARMO

	CRISTALLO	SUPER-CER.	SUPER-MAR.
Hmin	1103	1102	1106
Hmax	1113	1112	1116

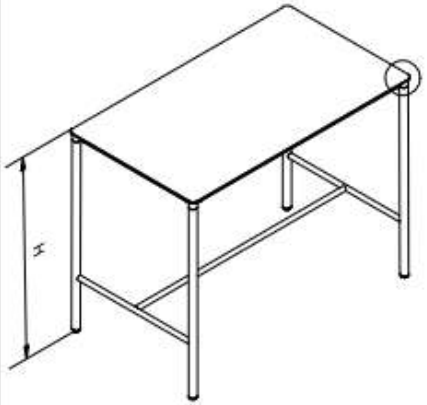

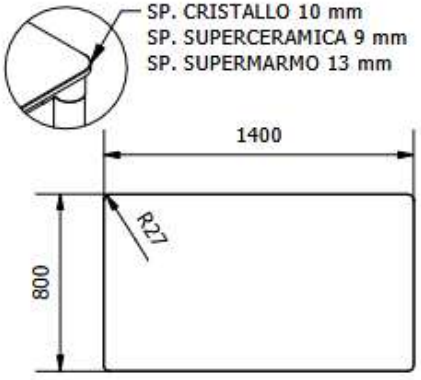

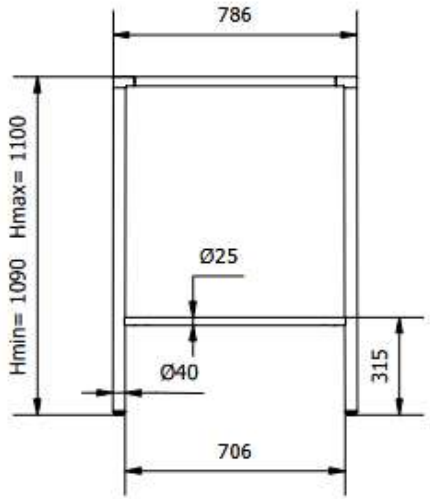

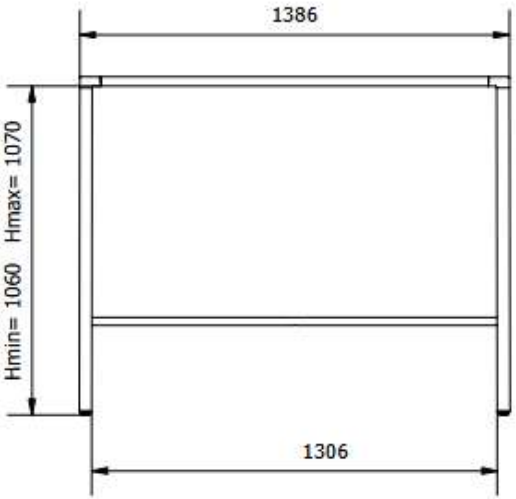

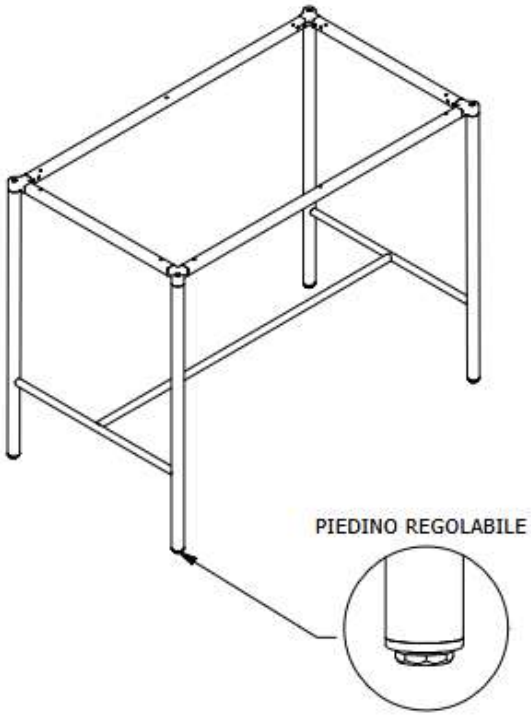

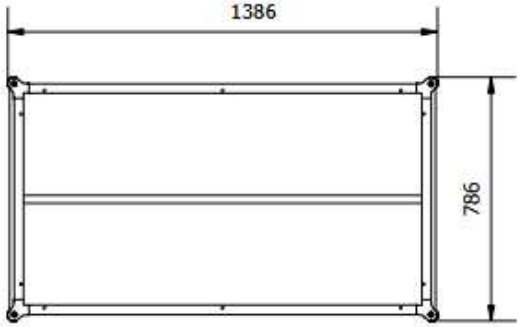

MODELLO: MOON ALTO	N.DIS.: T201_300_53.22	DISEGNATORE:Montesi F.	BONTEMPI
ARTICOLO: 53.22	DATA:23/02/2021	APPROVATO UFF.TECNICO	

MELAMINICO

Hmin= 1108 mm Hmax= 1118 mm



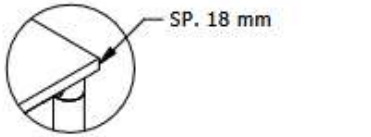

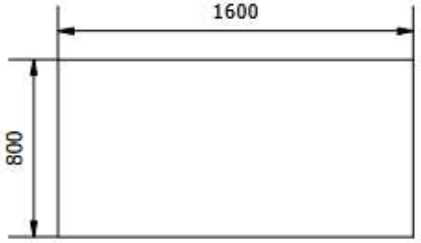

STRAFICATO

Hmin= 1100 mm Hmax= 1110

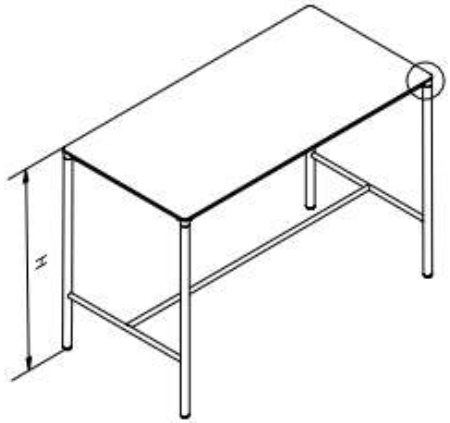

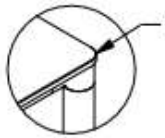

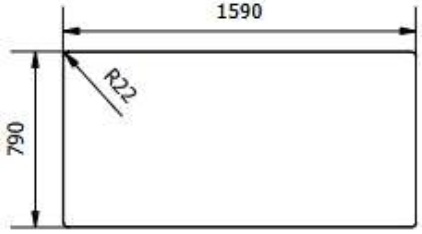

CRISTALLO/SUPERCERAMICA/SUPERMARMO

	CRISTALLO	SUPER-CER.	SUPER-MAR.
Hmin	1103	1102	1106
Hmax	1113	1112	1116



