MODELLO: PAPILLON	
ARTICOLO: 56.54	

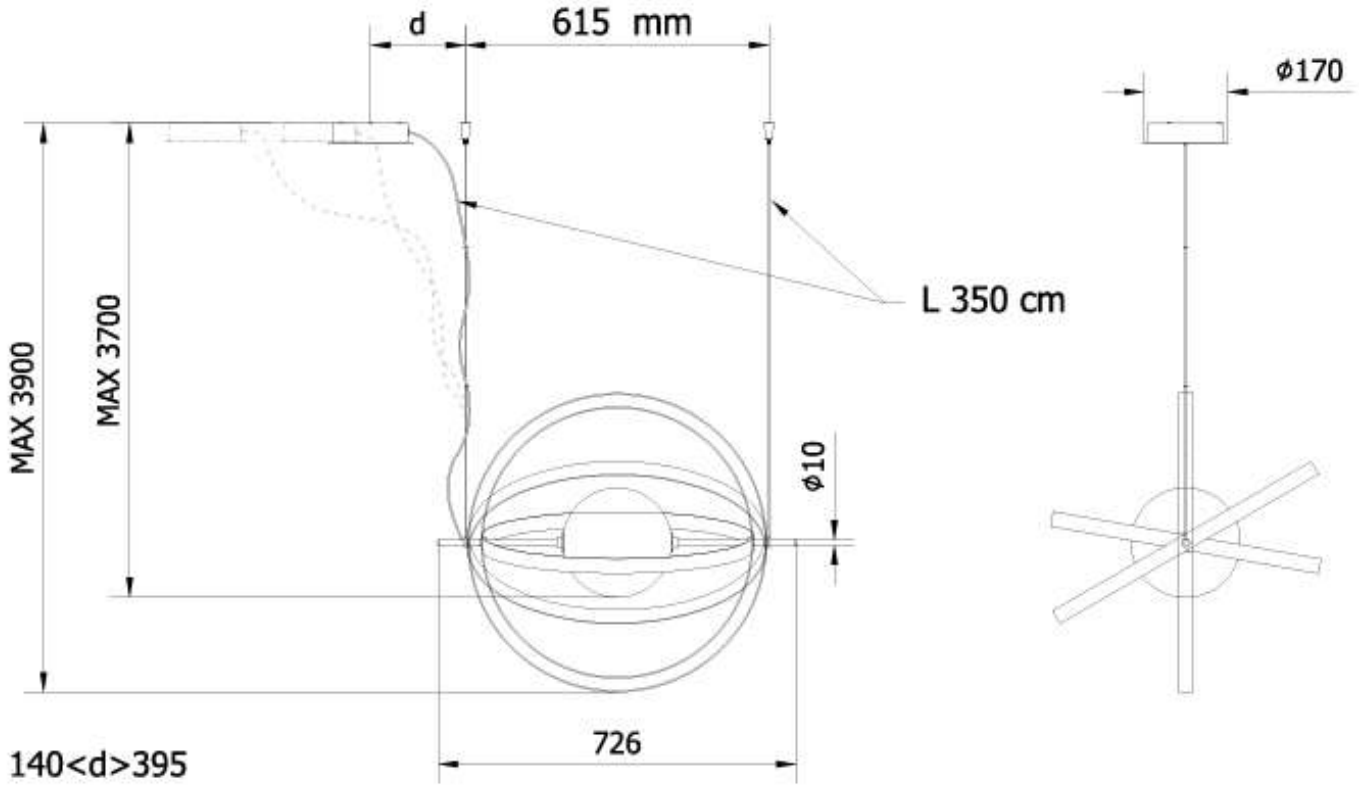

DOTLESS STRIP LED 12 watt 900 lm 3000K

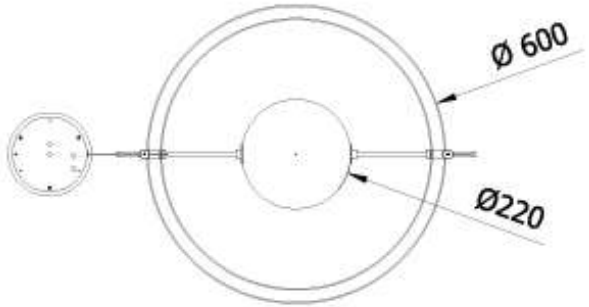

N° DIS.: C355_300	DATA: 11-Ott-23	DISEGNATORE: CARPINETI E.	
REV.: -	DATA: -	MODIFICA: -	APPROVATO: Uff. TECNICO
REV.: -	DATA: -	MODIFICA: -	

BONTEMPI

MODELLO: PAPILLON	
ARTICOLO: 56.55	

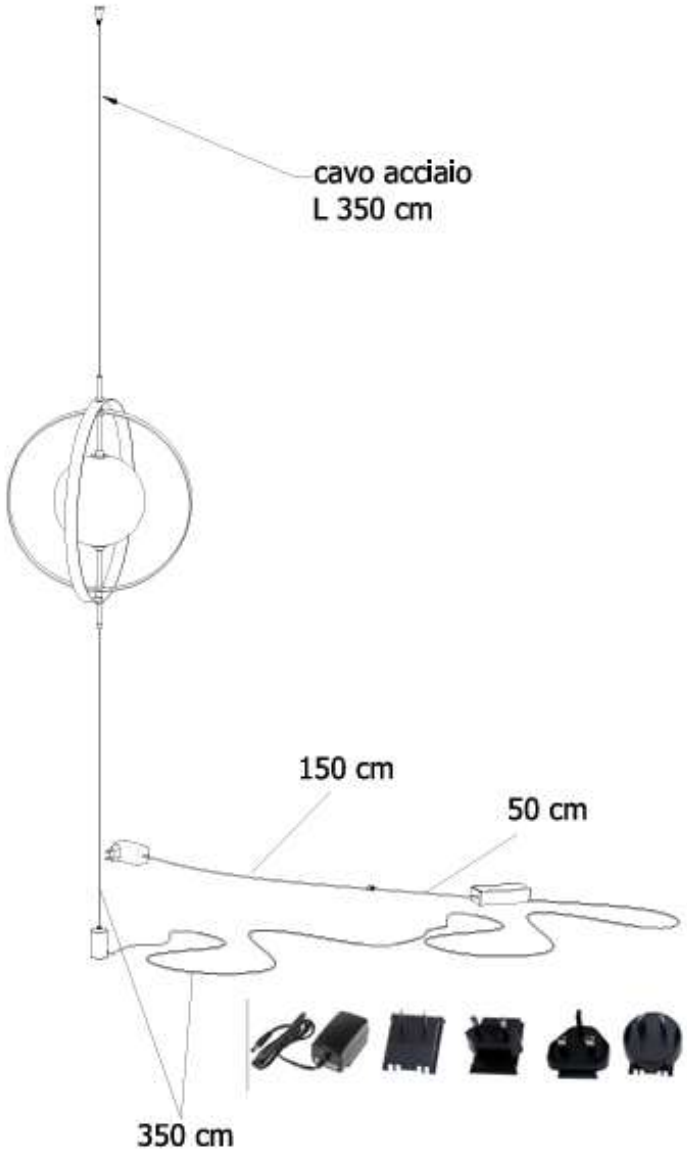

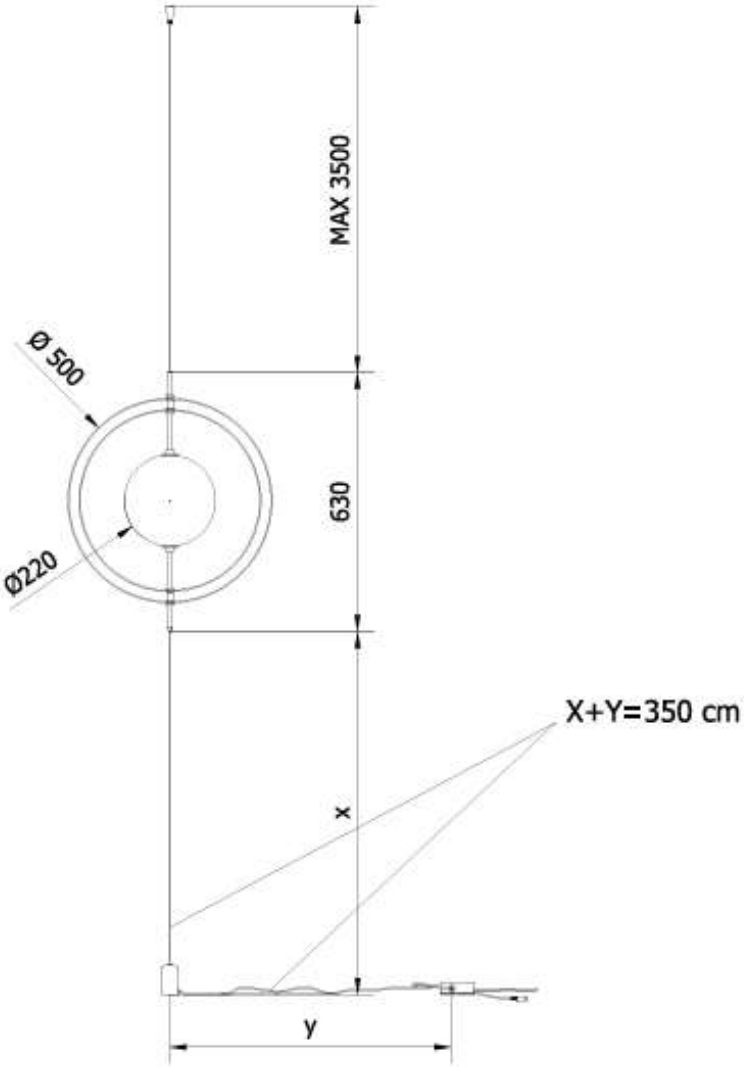

DOTLESS STRIP LED 12 watt 900 lm 3000K

N° DIS.: C355_301	DATA: 11-Ott-23	DISEGNATORE: CARPINETI E.	
REV.: 01	DATA: 17/03/2025	MODIFICA: correzione misure anelli	APPROVATO: Uff. TECNICO
REV.: –	DATA: –	MODIFICA: –	

BONTEMPI