MODELLO: 01.58–01.59	TAVOLO CON STRUTTURA IN TUBOLARE D'ACCIAIO DA 70X20X2
ARTICOLO: BARONE	

01.59

PIANO IN:	CRISTALLO
SP.	12
H	755

01.58

PIANO IN:	CRISTALLO	SUPERCERAMICA	SUPERMARMO
SP.	12	17	17/18
H	755	760	760/761

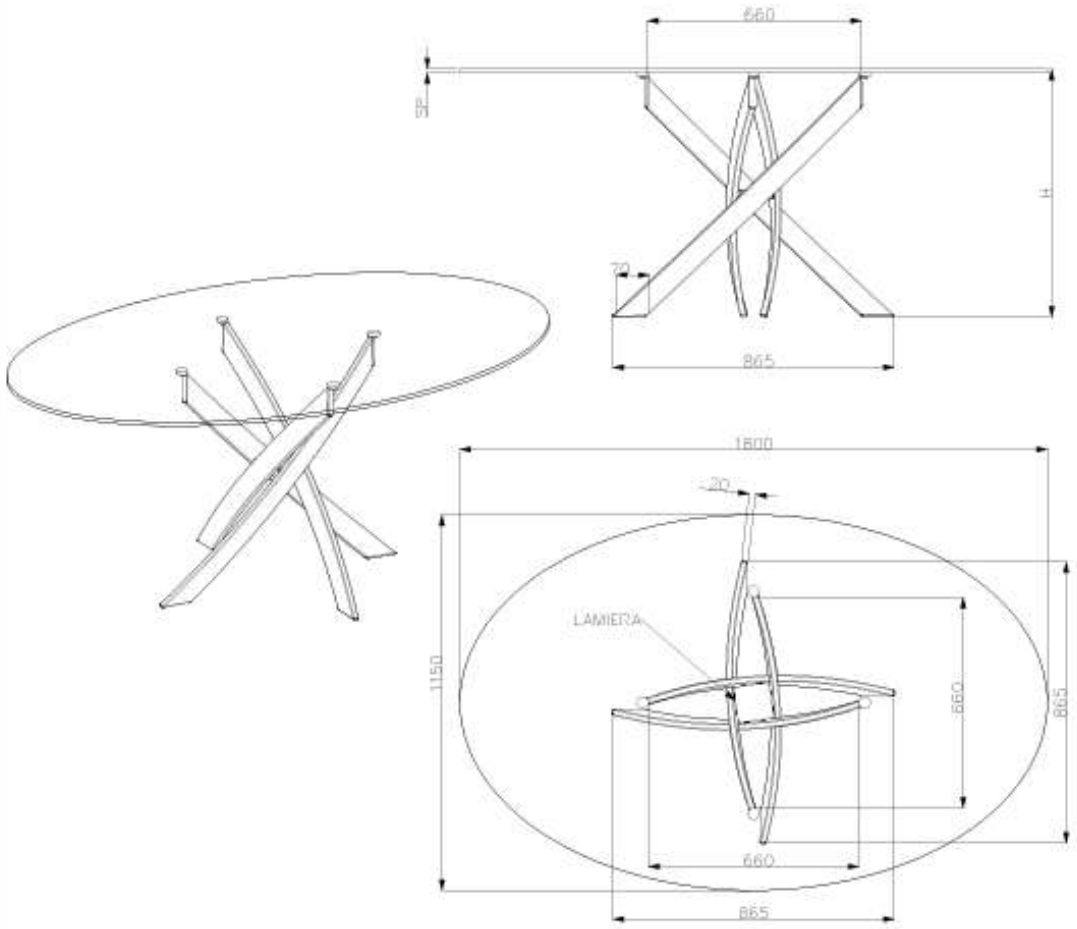

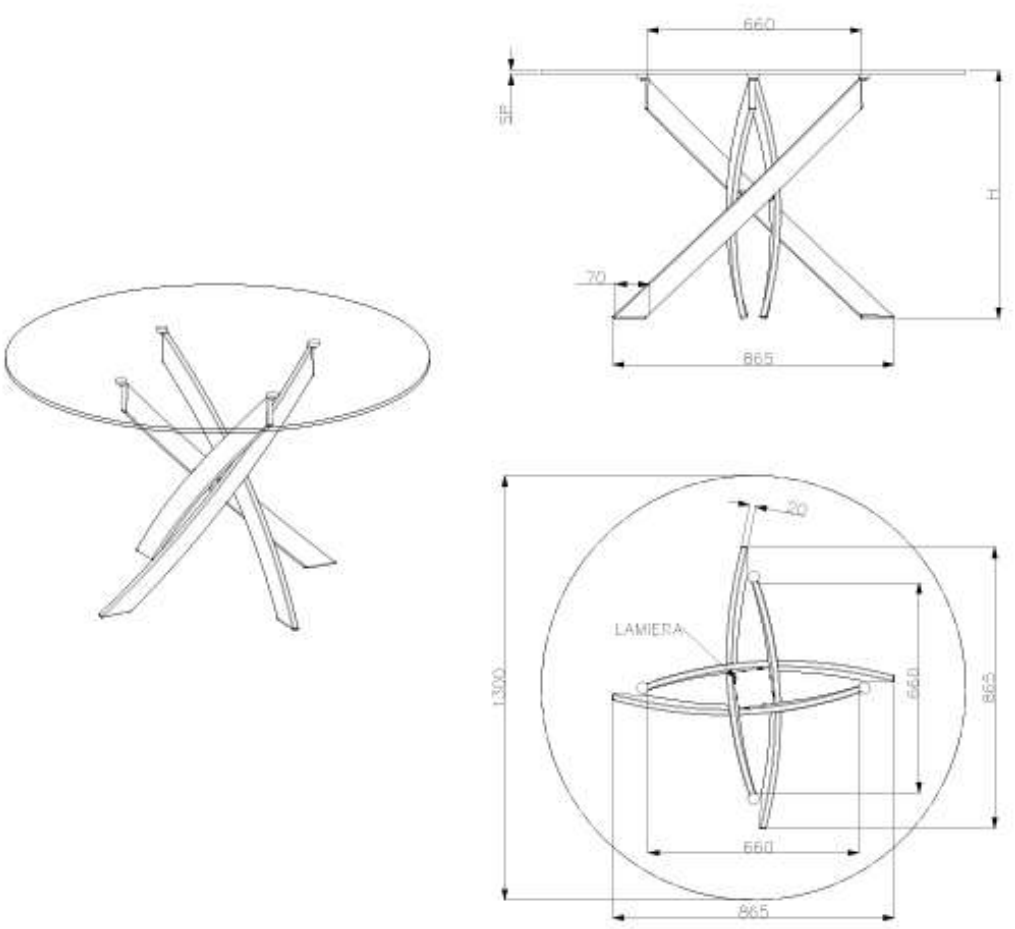

N° DIS.: T65_300	DATA: 17–Dec–07	DISEGNATORE: MARCO SANTONI	
REV.: 01	DATA: 05–Nov–25	MODIFICA: ALESSANDRONI S.	APPROVATO: Uff. TECNICO
REV.: –	DATA: –	MODIFICA: –	

BONTEMPI

MODELLO: BARONE FISSO	N.DIS.: T65_302	DISEGNATORE:CARPINETI E.	BONTEMPI
ARTICOLO: 01.79	DATA:20/06/2023	APPROVATO UFF.TECNICO	

REV	DATA	APPROVATO
01	05/11/2025	ALESSANDRONI

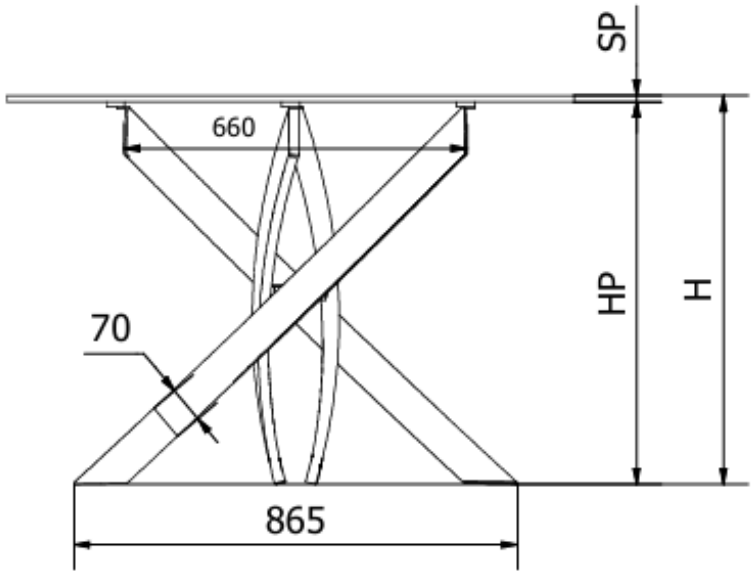

misure in mm

ARTICOLO	D	TIPO PIANO	SP (spessore piano)	HP (altezza sottopiano)	H (altezza totale)
01.79	110	CRISTALLO	12	743	755
		SUPERCERAMICA	17	743	760
		SUPERMARMO	17/18	743	760/761
01.90	120	CRISTALLO	12	743	755
		SUPERCERAMICA	17	743	760
		SUPERMARMO	17/18	743	760/761
01.91	150	CRISTALLO	12	743	755
		SUPERCERAMICA	17	743	760
		SUPERMARMO	17/18	743	760/761
		IMPIALLACCIATO	30	731	761

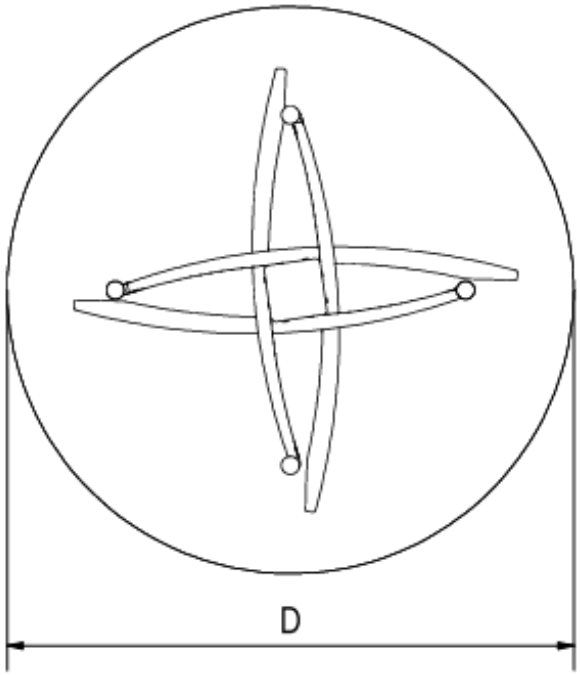

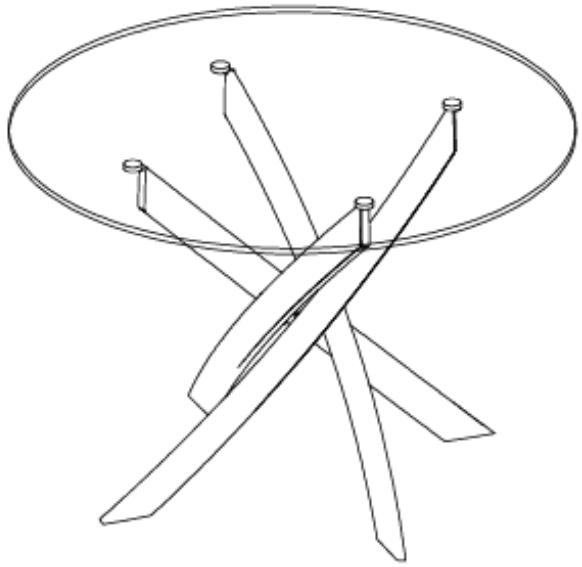

MODELLO: BARONE RING	N.DIS.: T65_201	DISEGNATORE:Montesi F.	BONTEMPI
ARTICOLO: 20.74	DATA:20/12/2018	APPROVATO UFF.TECNICO	

VERSIONE RING IN LEGNO O CRISTALLO COPRENTE O SUPERMARMO



VERSIONE RING IN CRISTALLO TRASPARENTE



VERSIONE RING IN LEGNO O CRISTALLO COPRENTE O SUPERMARMO

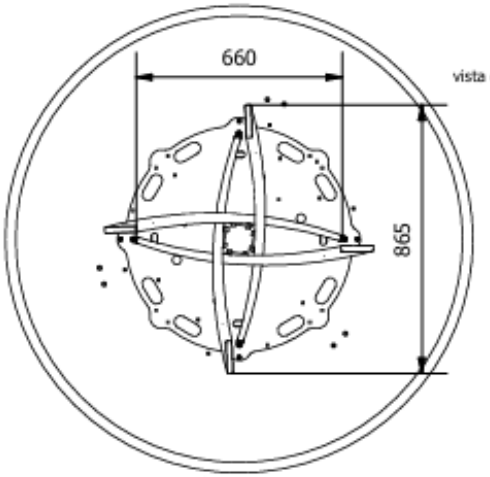

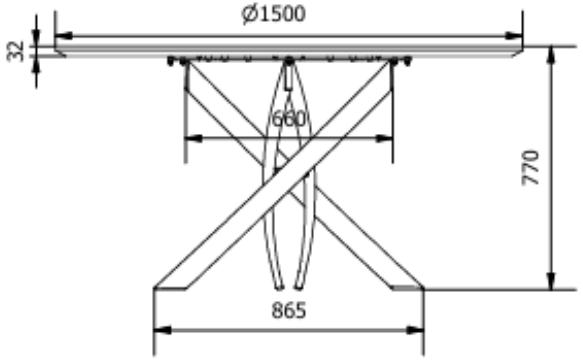

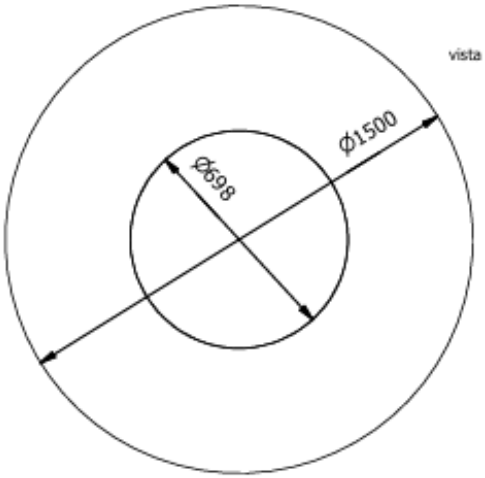

VERSIONE RING IN CRISTALLO TRASPARENTE

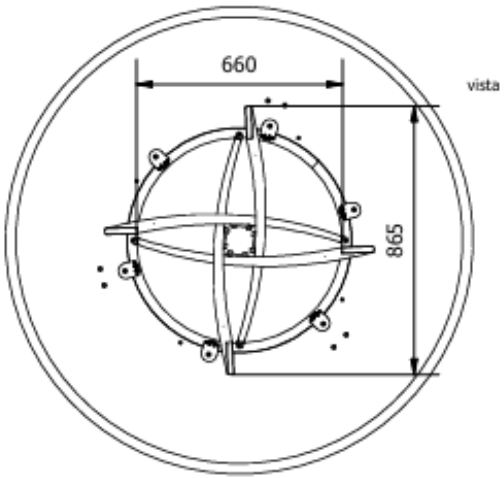

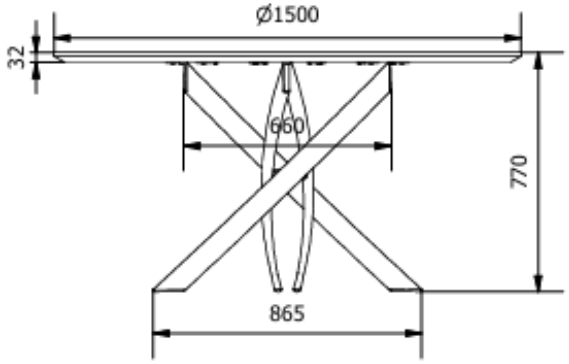

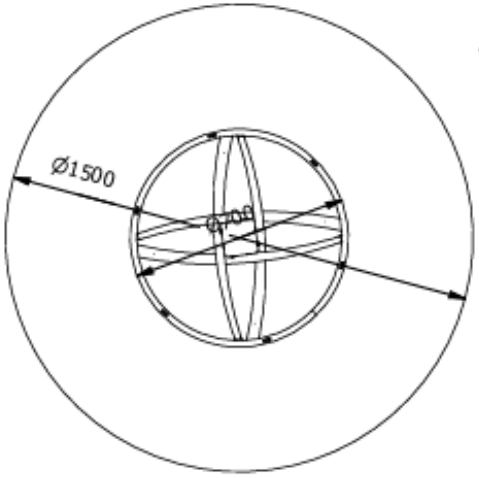

MODELLO: BARONE ALLUNGABILE	N.DIS.: T203_701	DISEGNATORE:ALESSANDRONI S.	BONTEMPI
ARTICOLO: 52.86	DATA:09/12/2020	APPROVATO UFF.TECNICO	

TAVOLO APERTO

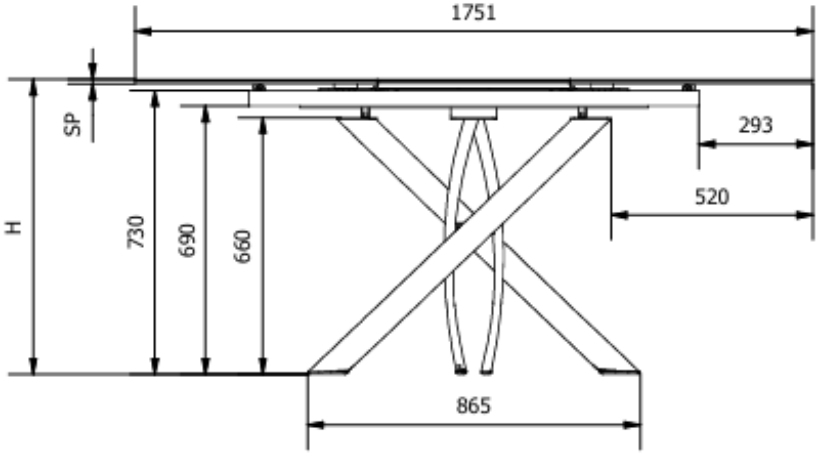

TAVOLO CHIUSO

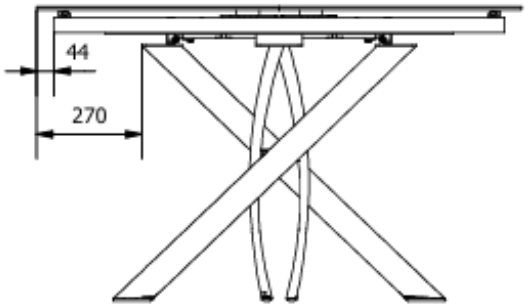

misure in mm

TIPO PIANO	SP (spessore piano)	H (altezza totale)
CRISTALLO	12	763
SUPERCERAMICA	11	762
SUPERMARMO	14	765

