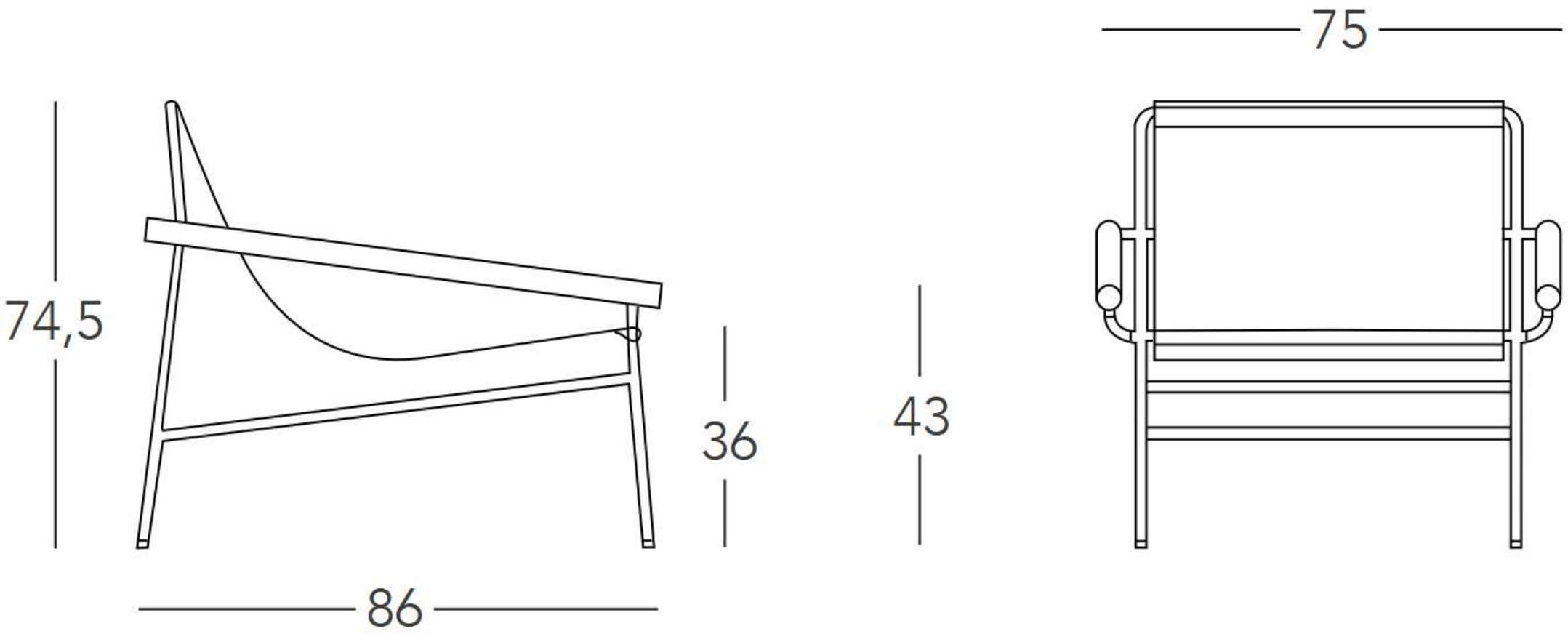
75
74,5
36
43
86


VL
VT
VA
VE
VO
VD



A3 C8



A3 C7

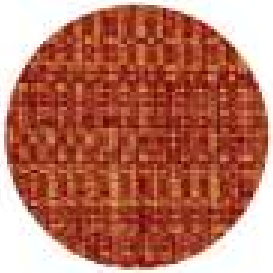

A4 C9



A5 D0

manifattura Corti

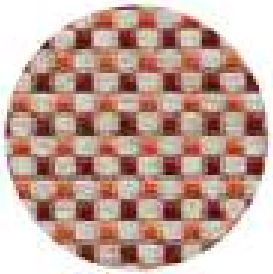

S6 C5

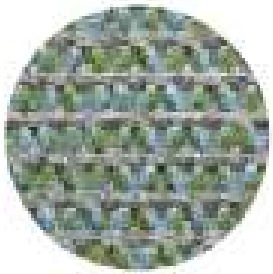

S7 C6

sunbrella®



TL L2



TL L3



TL L4

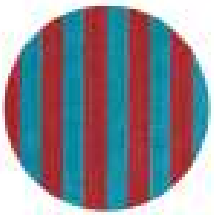

TL L5



TL L6

LIMONTA | INTERIORS