MODELLO: MILLENNIUM

ARTICOLO: 20.36 - 54.75 - 52.49 - 54.76 - 52.50 - 20.56

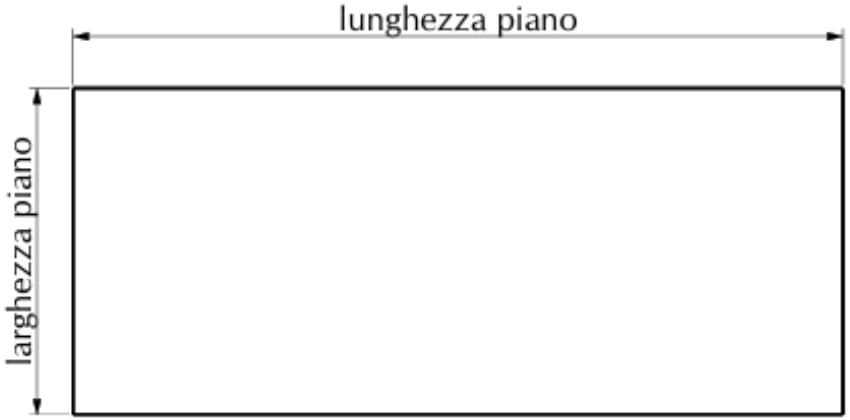

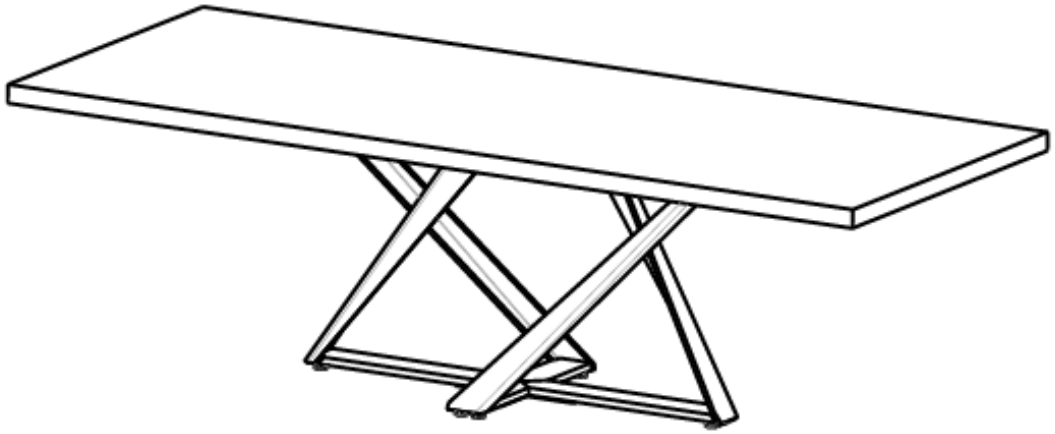

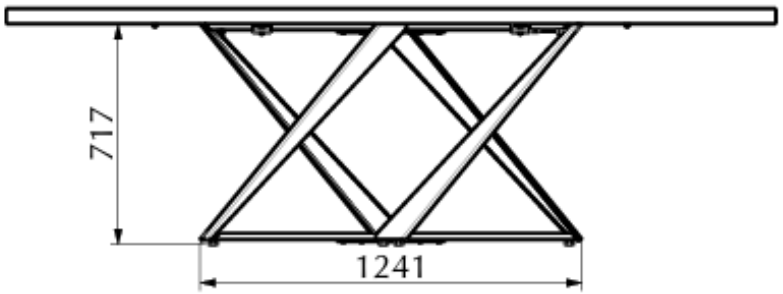

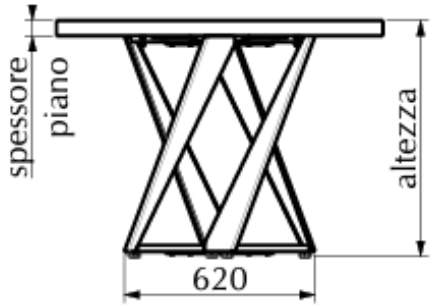

	20.36	54.75	52.49					20.62	52.50					20.56
			cristallo	s.marmo	s.ceramica	massello	legno		cristallo	s.marmo	s.ceramica	massello	legno	
lunghezza piano	1600	1800	2000					2200	2500					3000
larghezza piano	900	1000	1000					1000	1000					1200
spessore piano	12	12	12	17	15	40	50	12	12	17	15	40	50	40
altezza	730	730	730	735	733	758	768	730	730	735	733	758	768	758

N° DIS.: T150_302	DATA: 10-Dec-14	DISEGNATORE: ANGELUCCI E.	
REV.: 01 - ANGELUCCI E.	DATA: 11/12/2025	MODIFICA: AGG. CODICI E MISURE	APPROVATO: Uff. TECNICO
REV.: -	DATA: -	MODIFICA: -	

BONTEMPI

	53.89	53.90		53.91		20.40			20.66		
	SUPER CER./MAR.	CRISTALLO	SUPER CER./MAR.	CRISTALLO	SUPERMARMO	IMPIALLAC.	CRISTALLO ART GLASS	SUPER CER./MAR.	IMPIALLAC.	CRISTALLO ART GLASS	SUPER CER./MAR.
L	2300	2500	2500	3000	3000	2400	2400	2400	2900	2900	2900
LS	1900	2100	2100	2500	2500	2000	2000	2000	2400	2400	2400
LC	1500	1700	1700	2000	2000	1600	1600	1600	1900	1900	1900
P	1060	1060	1060	1060	1060	900	900	900	100	100	100
SP	17	12	17	12	17	25	12	17	25	12	17
H	748	743	748	743	748	756	743	748	756	743	748
HS	731	731	731	731	731	731	731	731	731	731	731

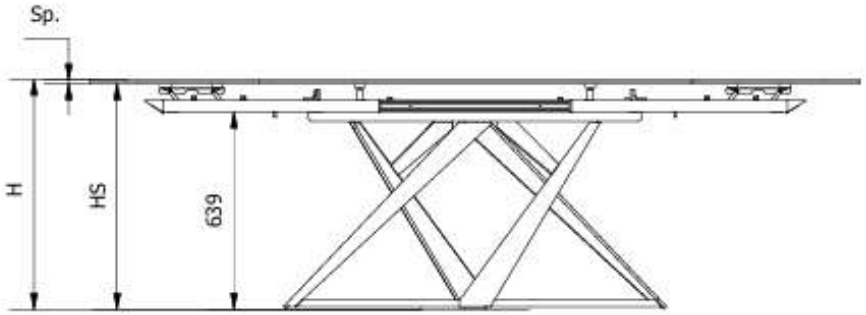



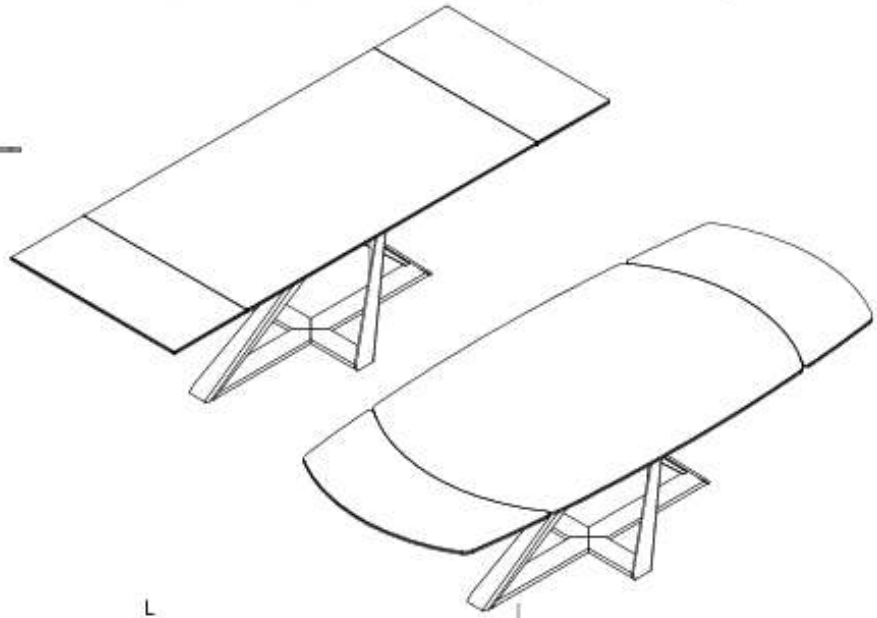

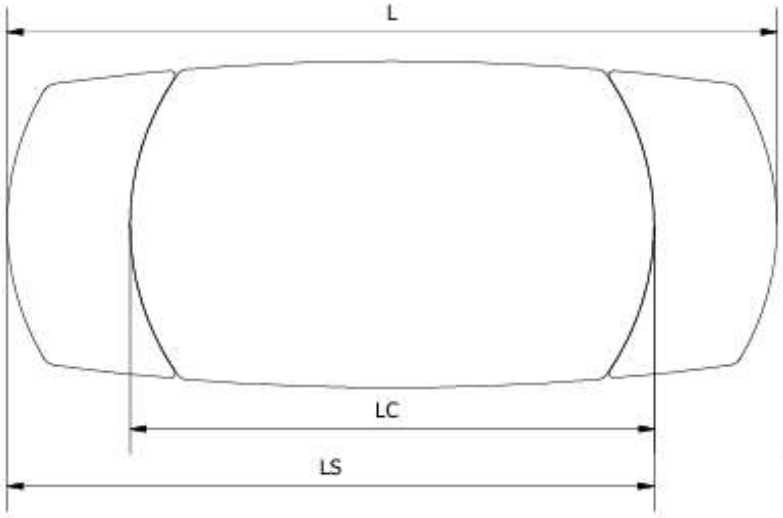

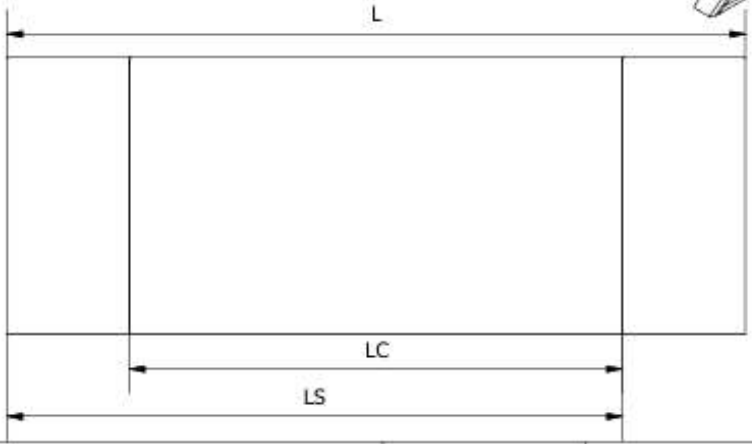

MODELLO: ALLUNGABILE BOTTE	N.DIS.: T150_300	DISEGNATORE:Saracini A.	BONTEMPI CASA
ARTICOLO: MILLENNIUM 53.89-90-91 20.40-66	DATA:07/07/2025	APPROVATO UFF.TECNICO	

REV.01	26/11/2025	MODELLO: MILLENNIUM	N.DIS.: T150_101	DISEGNATORE: Montesi F.	BONTEMPI
REV.02	26/06/2026	ARTICOLO: 20.95 - 53.97 20.96 - 20.96E	DATA: 09/05/2019	APPROVATO UFF.TECNICO	

VERSIONE CON PIANO DI CRISTALLO / ART GLASS / SUPERCERAMICA / SUPERMARMO

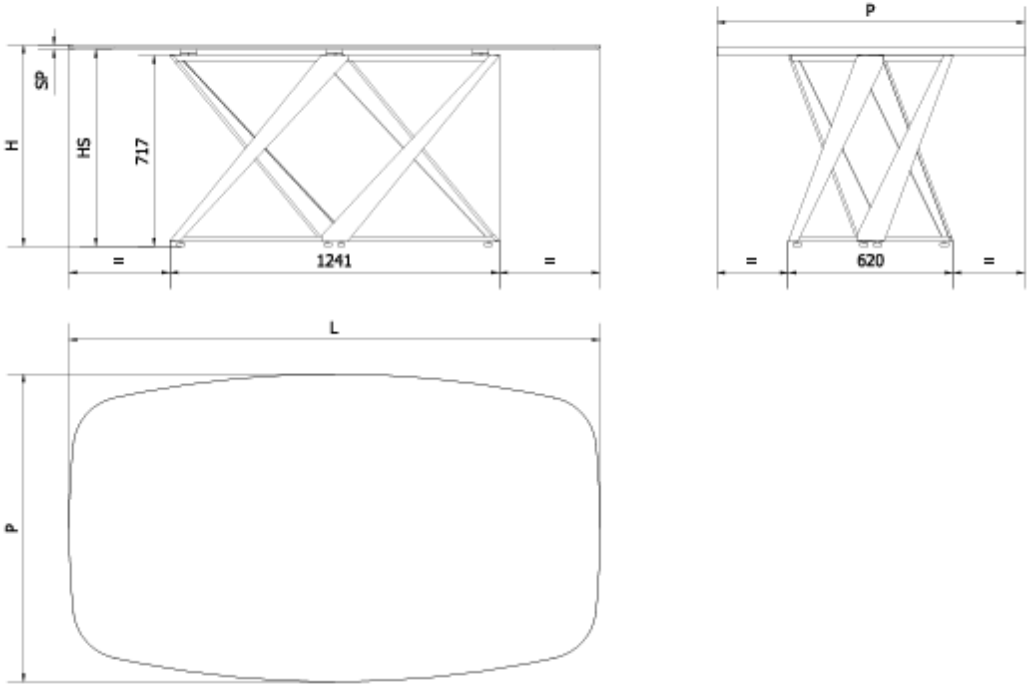

VERSIONE CON PIANO LEGNO / ELITE

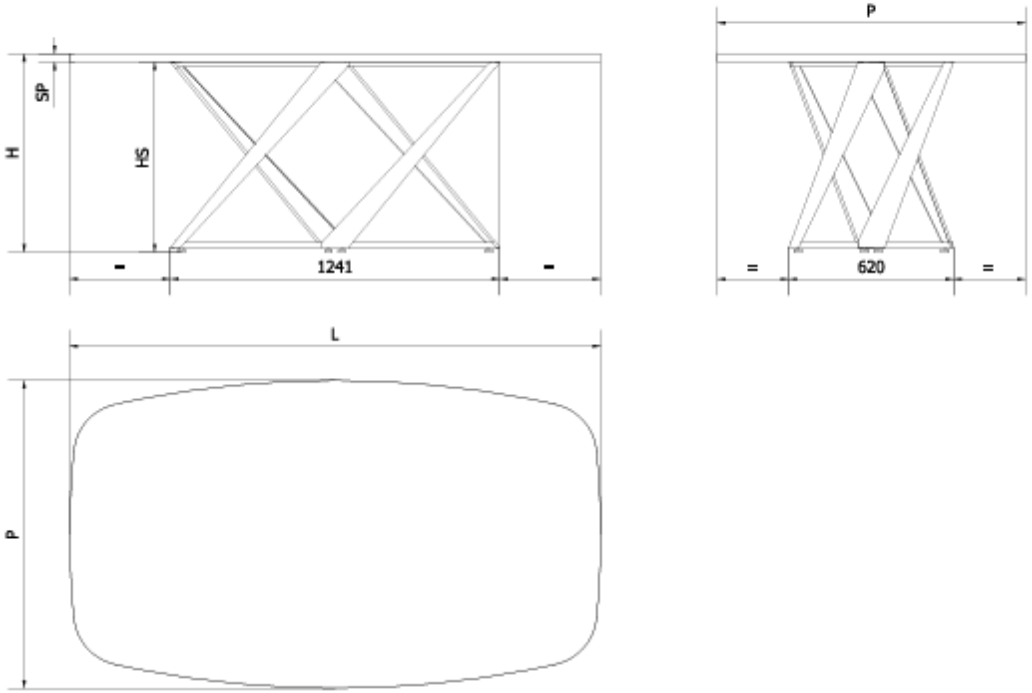



	20.95				53.97		20.96				20.96E
L= lunghezza piano	2000				2200		2500				2500
P= profondità piano	1160				1160		1200				1200
	Cristallo	Superceramica Supermarmo	Art Glass	Impiallacciato	Superceramica Supermarmo	Impiallacciato	Art Glass	Cristallo Fuso	Superceramica Supermarmo	Impiallacciato	ELITE
SP= spessore piano	12	17/18	12	31,5	17/18	31,5	12	15	17/18	31,5	40
HS= altezza sottoplano	739	739	737	717	739	717	737	740	739	717	710
H= altezza tot.	751	757	749	749	757	749	749	752	757	749	750

MODELLO: MILLENNIUM

ARTICOLO: 20.42 - 20.43

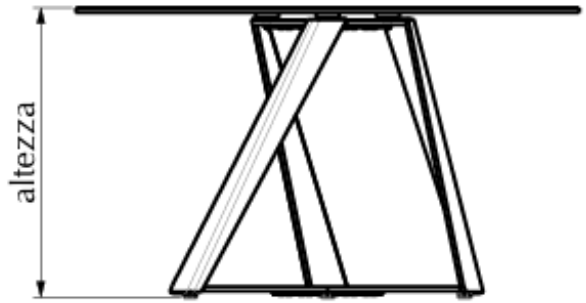

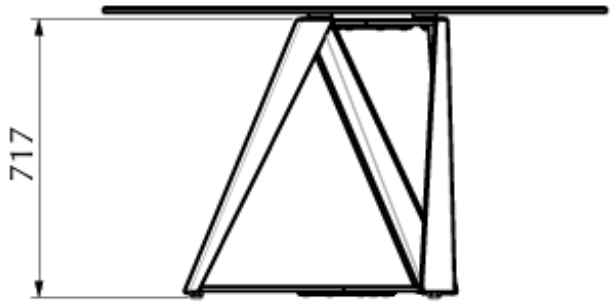



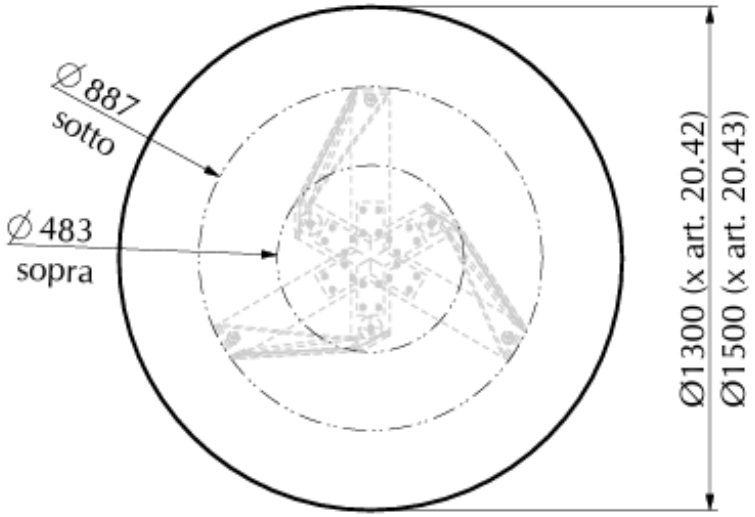

	20.42	20.43			
	cristallo	cristallo	s.marmo	s.ceramica	legno
misura piano	Ø1300	Ø1500			
spessore piano	12	12	17	17/18	30
altezza	747	747	752	752/753	747

N° DIS.: T150_303	DATA: 05-Feb-15	DISEGNATORE: ANGELUCCI E.	
REV.: 01 - ANGELUCCI E.	DATA: 12/01/2026	MODIFICA: AGG. LISTINO 2026	APPROVATO: Uff. TECNICO
REV.: -	DATA: -	MODIFICA: -	

BONTEMPI

MODELLO: MILLENIUM RING	N.DIS.: T150_100	DISEGNATORE:Montesi F.	BONTEMPI
ARTICOLO: 20.91	DATA:11/01/2019	APPROVATO UFF.TECNICO	

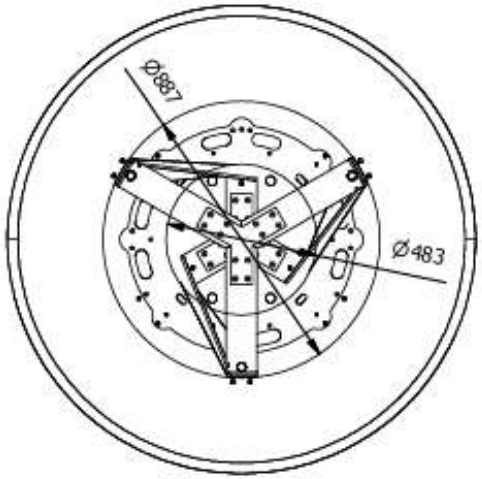

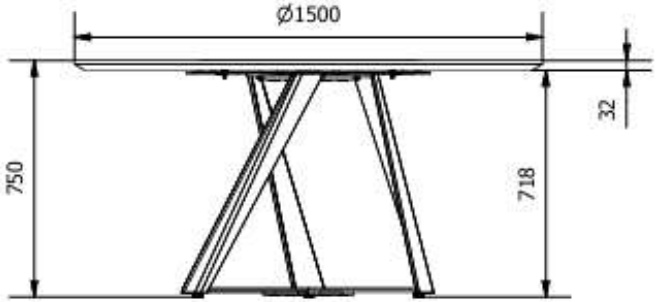

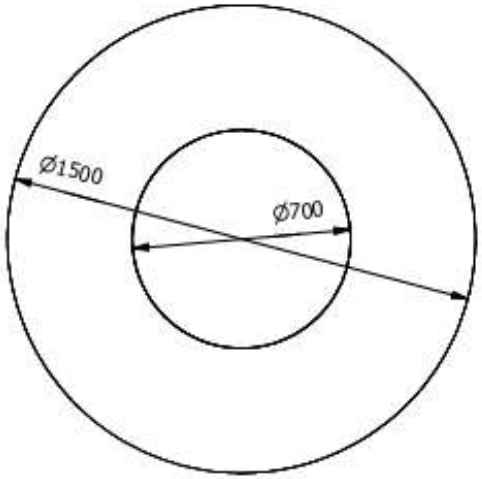



MODELLO: MILLENNIUM ALLUNGABILE	N.DIS.: T203_702	DISEGNATORE:ALESSANDRONI S.	BONTEMPI
ARTICOLO: 52.87	DATA:09/12/2020	APPROVATO UFF.TECNICO	

TAVOLO APERTO

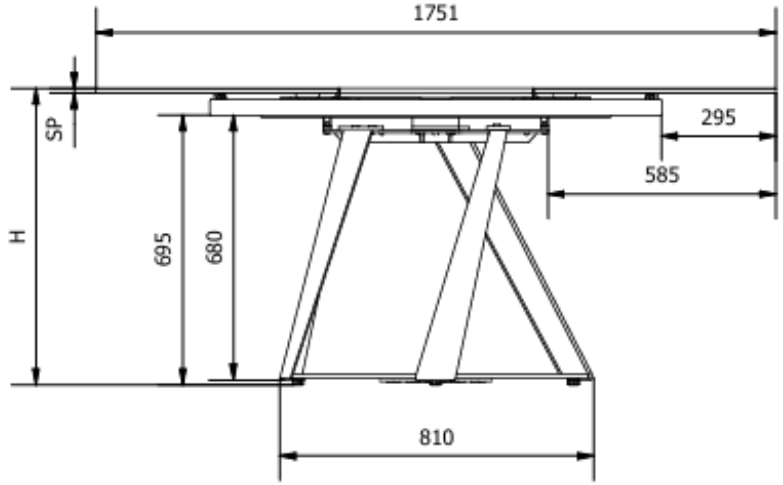

TAVOLO CHIUSO

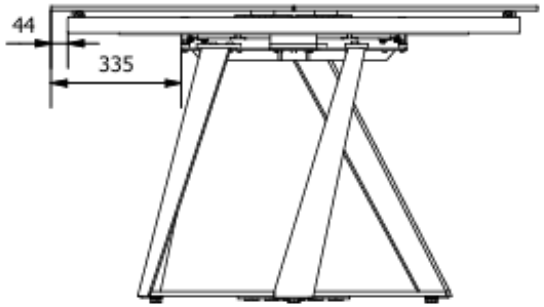

misure in mm

TIPO PIANO	SP (spessore piano)	H (altezza totale)
CRISTALLO	12	765
SUPERCERAMICA	11	764
SUPERMARMO	14	767

