MODELLO: ARTISTICO	
ARTICOLO: 07.74	

LA STRUTTURA UTILIZZATA E'
SEMPRE LA STESSA

Versione Legno

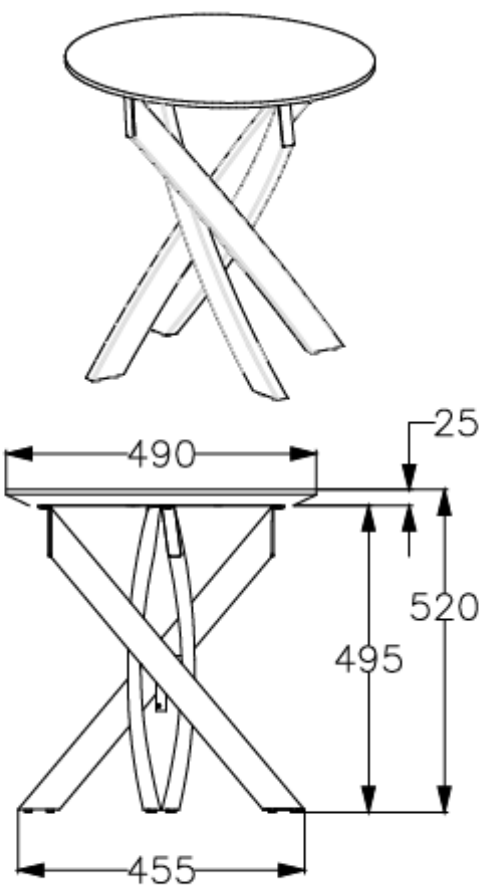

Versione Vetro

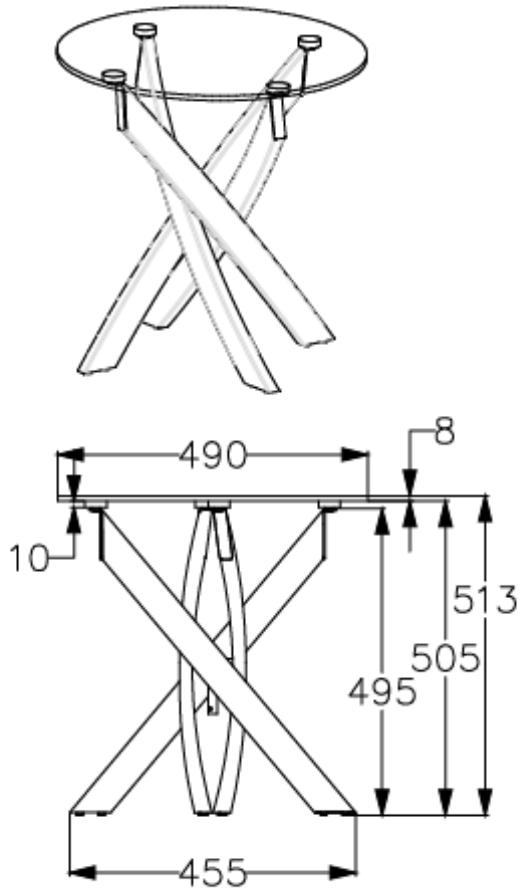

N° DIS.: C278_300	DATA: 23-Nov-16	DISEGNATORE: CARPINETI E.	
REV.: -	DATA: -	MODIFICA: -	APPROVATO: Uff. TECNICO
REV.: -	DATA: -	MODIFICA: -	

BONTEMPI

MODELLO: ARTISTICO
ARTICOLO: 07.75 / 07.76

LA STRUTTURA UTILIZZATA E' SEMPRE LA STESSA

le misure sono espresse in mm

	07.75	07.76
L–lunghezza piano	1200	1400
PP–larghezza piano	650	750

Versione con piano in cristallo / supermarmo

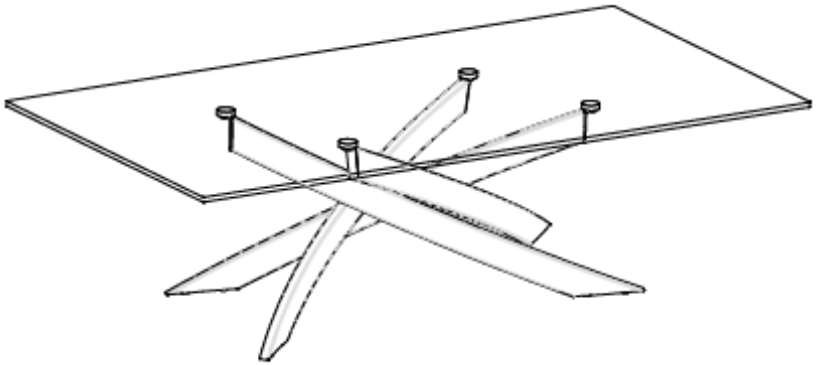

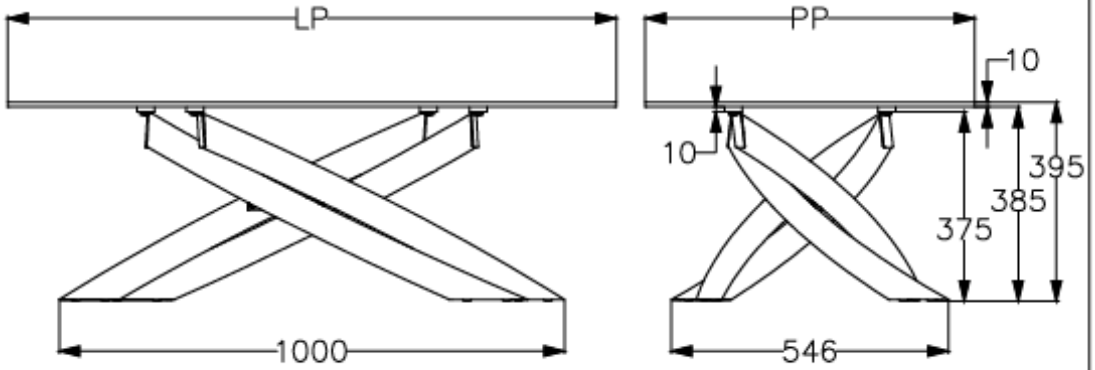

Versione con piano in legno

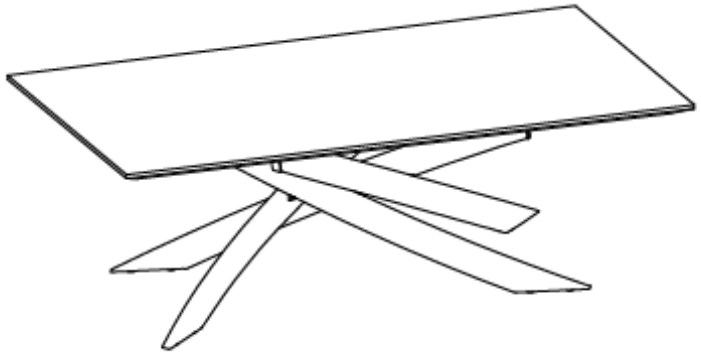

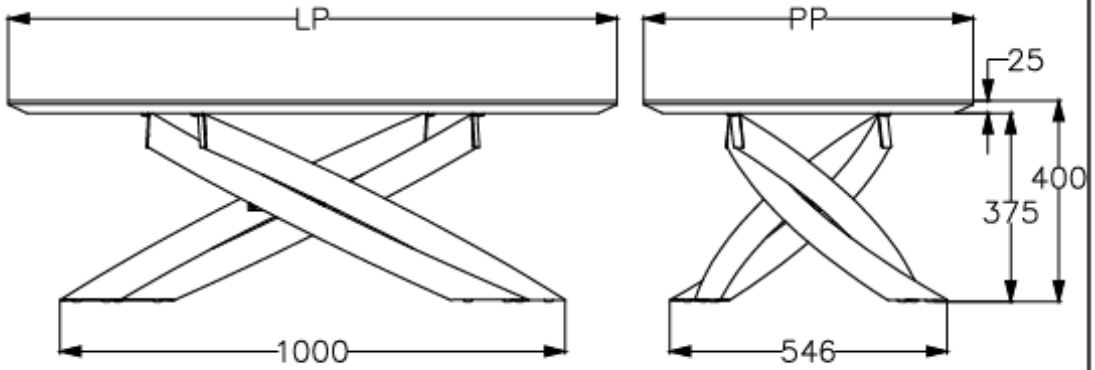

N° DIS.: C278_301	DATA: 23–Nov–16	DISEGNATORE: CARPINETI E.	
REV.: –	DATA: –	MODIFICA: –	APPROVATO: Uff. TECNICO
REV.: –	DATA: –	MODIFICA: –	

BONTEMPI

MODELLO: ARTISTICO
ARTICOLO: 07.87 / 07.88

LA STRUTTURA UTILIZZATA
E' SEMPRE LA STESSA

ART. 07.87

Versione con piano in cristallo/supermarmo

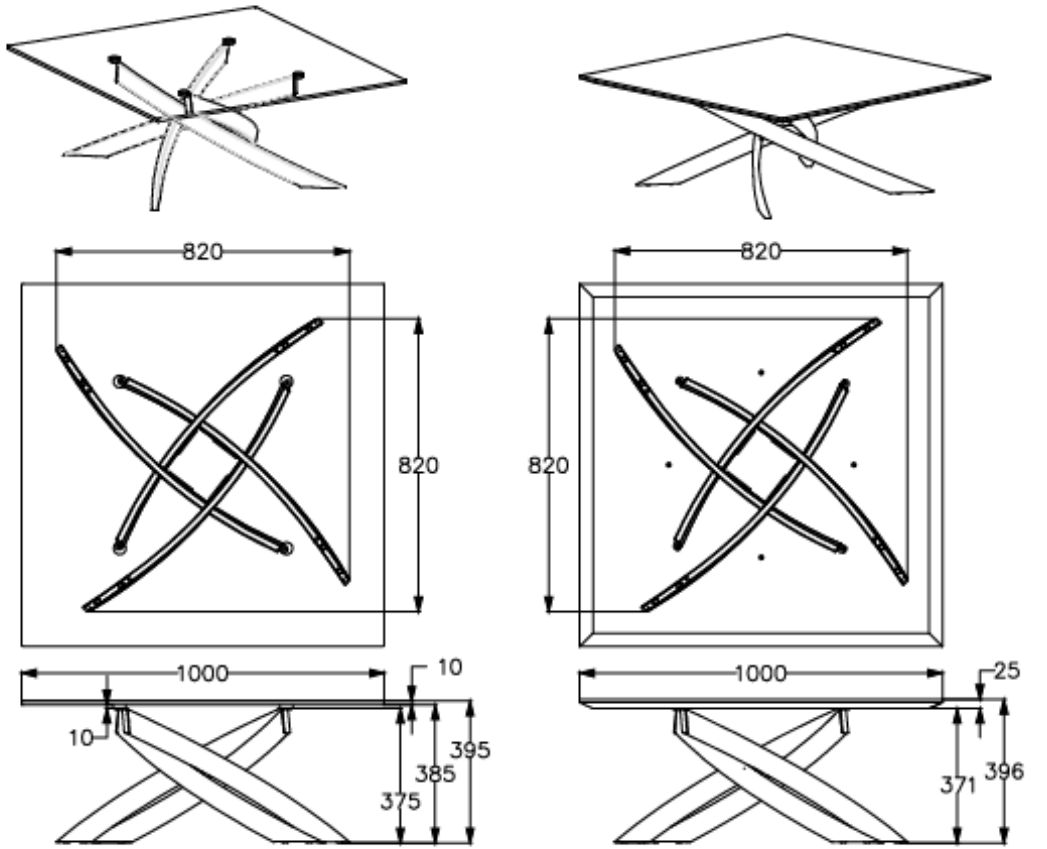

Versione con piano in legno

ART. 07.88

Versione con piano in legno

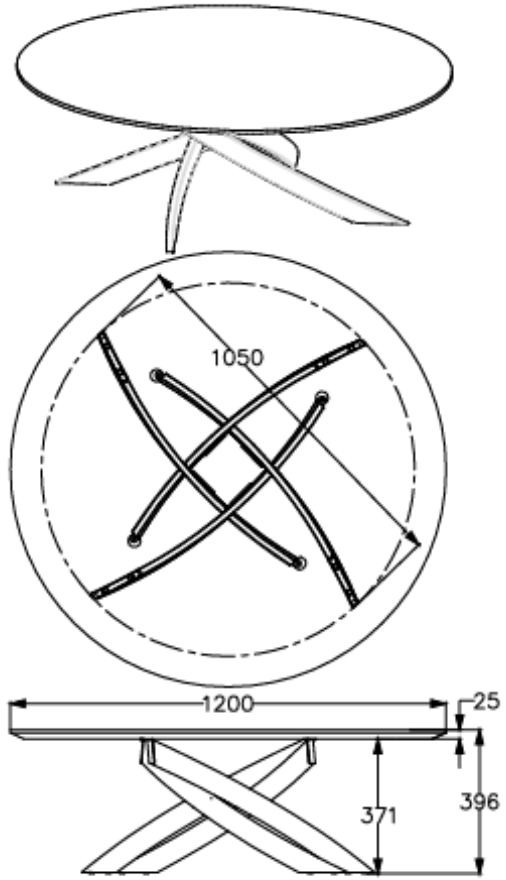

Versione con piano in cristallo

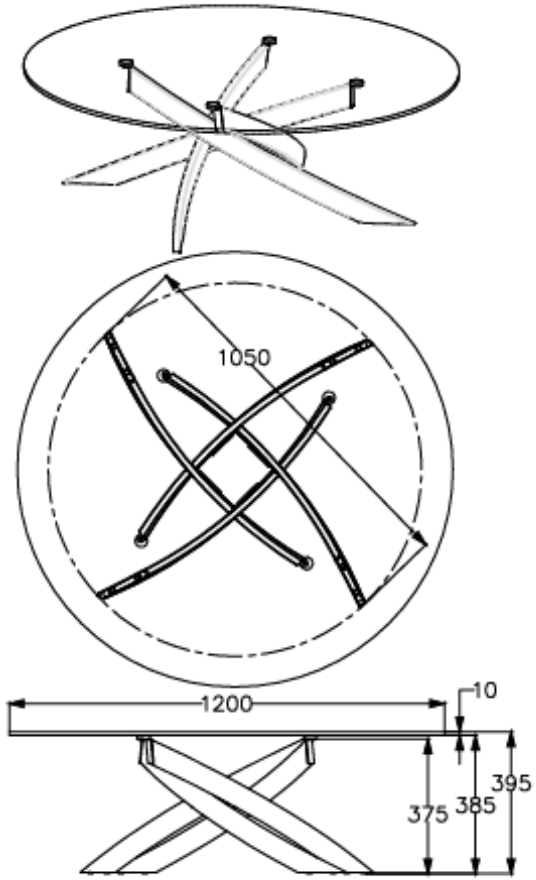

N° DIS.: C278_303	DATA: 23-Nov-16	DISEGNATORE: CARPINETI E.	
REV.: -	DATA: -	MODIFICA: -	APPROVATO: Uff. TECNICO
REV.: -	DATA: -	MODIFICA: -	

METALLO

METAL | MÉTAUX | METALLE | METAL | МЕТАЛЛЫ

BONTEMPI CASA

M306 Bianco | *White | Blanc | Weiß | Blanco | белый*



M312 Sabbia | *Sand | Sable | Sand | Arena | Песочный*



M307 Testa di moro | *Dark brown | Marron foncé | Dunkelbraun | Marrón oscuro | темно-коричневый*



M097 Grigio chiaro | *Light grey | Gris clair | Hell grau | Gris claro | Светло-серый*



M310 Antracite | *Anthracite | Anthracite | Anthrazit | Antracita | антрацит*



M055 Nero | *Black | Noir | Schwarz | Negro | черный*



M028 Ottone scuro | *Dark brass | Laiton foncé | Dunkelmessing | Latón oscuro | Тёмная латунь*



M326 Argento naturale | *Natural silver | Argent | Silber natur | Plata natural | Натуральное серебро*



M325 Oro | *Gold | Or | Gold | Oro | Золото*



M328 Ottone anticato | *Aged brass | Laiton vieilli | Altmessing | Latón envejecido | Состаренная латунь*



M327 *Nero profondo lucido | Glossy black | Noir brillant | Hochglänzend schwarz | Negro brillo | Глубокий черный глянцевый*



M329 Oro rosa | *Rose gold | Or rosé | Rosegold | Oro rosa | Розовое Золото*

COD. 09/25

N.B.: I campioni colore sono da considerarsi indicativi per ciascun prodotto in quanto il colore può subire variazioni in funzione degli spessori e della composizione dei materiali utilizzati. | *Use card as example, colours may change according to materials used.*



L009 Rovere naturale impiallacciato | *Natural oak veneer* | *Chêne naturel plaqué* | *Eiche Natur furniert* | *Roble natural chapado* | *Шпон из натурального дуба*



L036 Noce impiallacciato | *Walnut veneer* | *Noyer plaqué* | *Nußbaum furniert* | *Nogal chapado* | *Шпон Орех*



L002 Rovere Spessart impiallacciato | *Spessart oak veneer* | *Chêne Spessart plaqué* | *Eiche Spessart furniert* | *Roble Spessart chapado* | *Шпон из дуба Spessart*



L038/L110 Rovere carbone impiallacciato | *Charcoal oak veneer* | *Chêne fusain plaqué* | *Eiche Kohle furniert* | *Roble carbón chapado* | *Шпон дуба, уголь*



C183S Velvet antigraffio antracite opaco | *Velvet matt anti-scratch anthracite* | *Velvet anti-rayures anthracite opaque* | *Kratzfestig velvet anthrazit matt* | *Velvet anti-arañazos antracita opaco* | *Вельвет, матовое устойчивое к царапинам, цвета антрацит*



C180S Velvet antigraffio bianco opaco | *Velvet matt anti-scratch white* | *Velvet anti-rayures blanc opaque* | *Kratzfestig velvet weiß matt* | *Velvet anti-arañazos blanco opaco* | *Вельвет, матовое устойчивое к царапинам, матовое белое*



C185S Velvet antigraffio nero opaco | *Velvet matt anti-scratch black* | *Velvet anti-rayures noir opaque* | *Kratzfestig velvet schwarz matt* | *Velvet anti-arañazos negro opaco* | *Вельвет, матовое устойчивое к царапинам, черное*



C181S Velvet antigraffio tortora opaco | *Velvet matt anti-scratch dove grey* | *Velvet anti-rayures gris tourterelle opaque* | *Kratzfestig velvet taubengrau matt* | *Velvet anti-arañazos gris ceniciento opaco* | *Вельвет, матовое устойчивое к царапина, м серо-бежевое*



CM014/CM014A SuperMarmo Arabescato gold lucido | *Glossy Arabescato gold SuperMarble | SuperMarble Arabescato or brillant | SuperMarmor Arabescato hochglänzend goldfarben | SuperMármol Arabescato oro brillo | Супермрамор Arabescato золотой глянцевый*



CM009/C0M09A Choco lucido | *Glossy Choco | Choco brilliant | Choco hochglänzend | Choco brillo | Choco глянцевый*

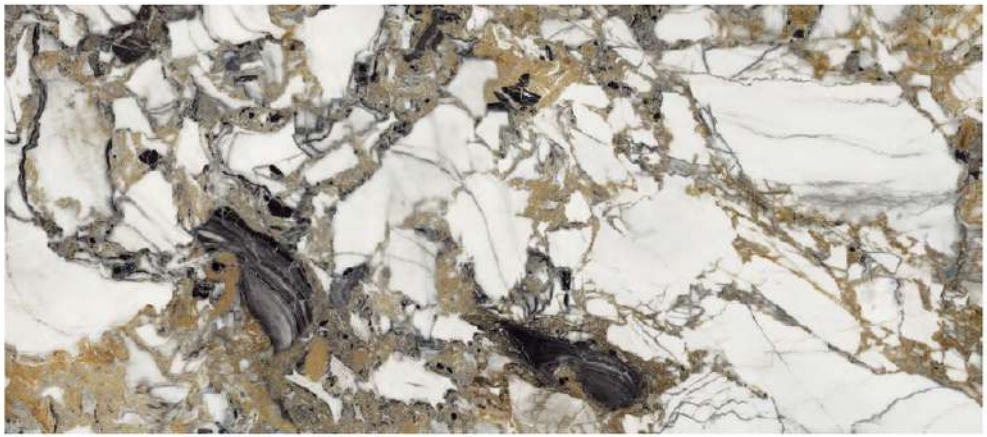

CM010/CM010A Étoile Gold lucido | *Glossy Étoile Gold | Étoile Gold brilliant | Étoile Gold hochglänzend | Étoile Gold brillo | Étoile Gold глянцевый*

CM027/CM027A Travertino bianco pietra opaco | *Matt Travertine white stone* | *Travertin blanc pierre opaque* | *Travertin weiss matt* | *Travertino blanco piedra opaco* | *Травертин белый матовый*



CM032/CM032A Calacatta Supreme opaco | *Matt Calacatta Supreme* | *Calacatta Supreme opaque* | *Calacatta Supreme matt* | *Calacatta Supreme opaca* | *Calacatta Supreme матовый*



CM025/CM025A Noir Desir opaco | *Matt Noir Desir* | *Noir Desir opaque* | *Noir Desir matt* | *Noir Desir opaco* | *Noir Desir матовый*



CM005/CM005A Noir Desir lucido | *Glossy Noir Desir* | *Noir Desir brillant* | *Hochglänzend Noir Desir* | *Noir Desir brillo* | *Noir Desir глянцевый*



CM012/CM012A Calacatta Supreme lucido | *Glossy Calacatta Supreme* | *Calacatta Supreme brillant* | *Calacatta Supreme hochglänzend* | *Calacatta Supreme brillo* | *Calacatta Supreme глянцевый*



CM015/CM015A Amber whisper lucido | *Glossy amber whisper* | *Amber whisper brillant* | *Hochglänzend Amber whisper* | *Amber whisper brillo* | *Amber whisper глянцевый*



CR006/CR006A Grigio Savoia | *Savoia Grey* | *Gris Savoia* | *Grau Savoia* | *Gris Savoia* | *серый Савойя*