MODELLO: ROCKET	N.DIS.: S291_301	DISEGNATORE:Paciotti L.	BONTEMPI
ARTICOLO: 40.94	DATA:27/08/2024	APPROVATO UFF.TECNICO	

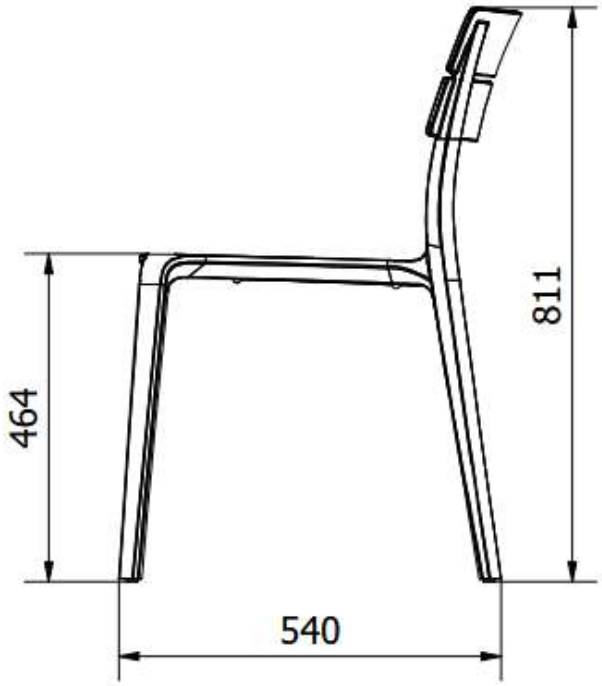

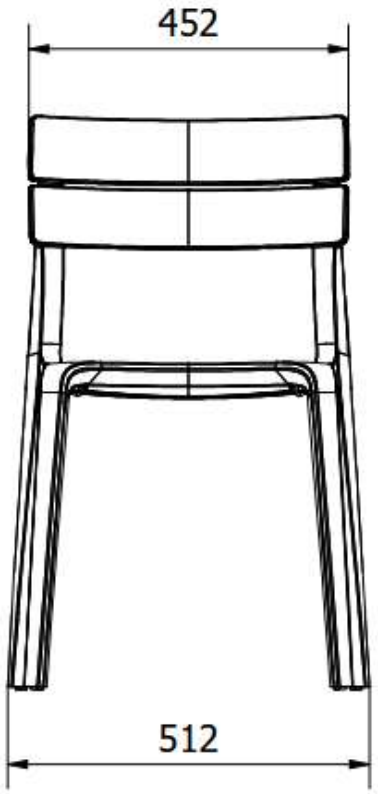

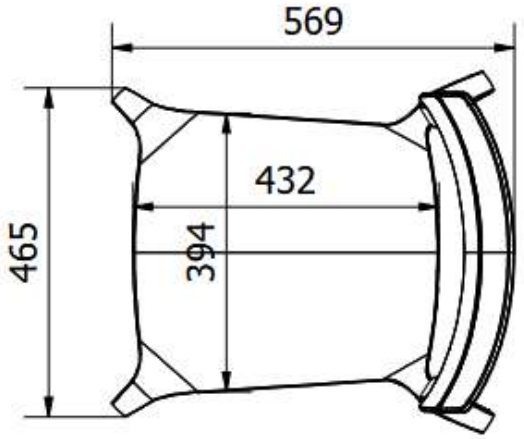



MODELLO: ROCKET	N.DIS.: S291_302	DISEGNATORE:Paciotti L.	BONTEMPI
ARTICOLO: 40.95	DATA:27/08/2024	APPROVATO UFF.TECNICO	

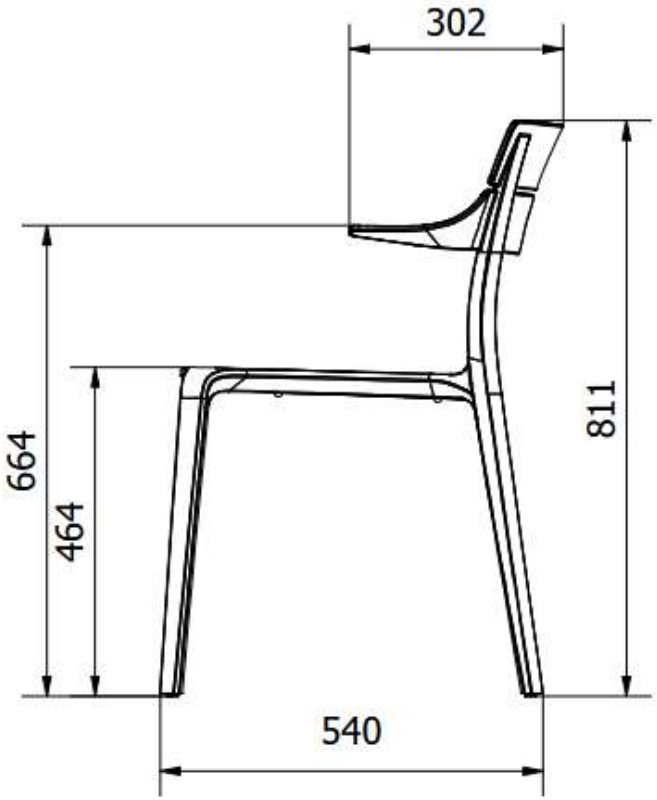

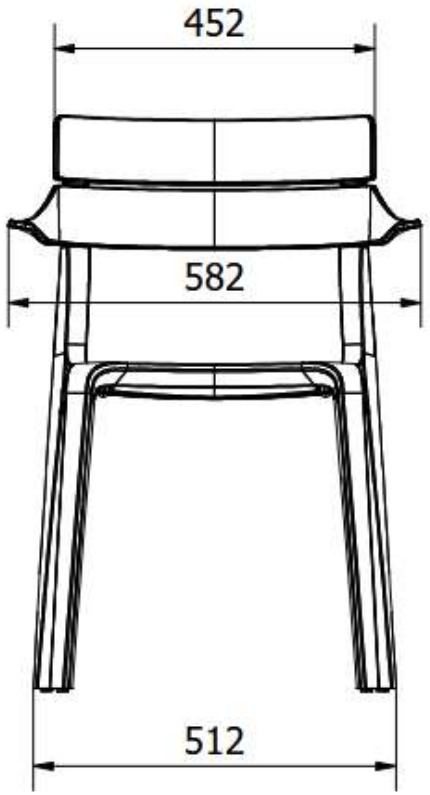



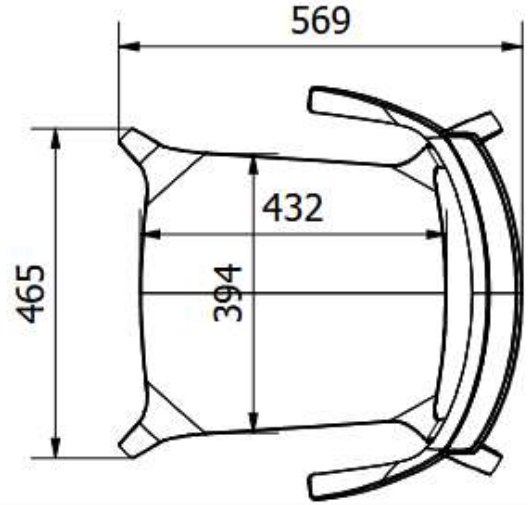

POLIPROPILENE

POLYPROPYLENE | POLYPROPYLÈNE | POLYPROPYLEN | POLIPROPILENO | ПОЛИПРОПИЛЕН

Z031 Bianco | *White* | *Blanc* | *Weiß* | *Blanco* | *Белый*



Z006 Grigio chiaro | *Light grey* | *Gris clair* | *Hell grau* | *Gris claro* | *Светло-серый*



Z029 Sabbia | *Sand* | *Sable* | *Sand* | *Arena* | *Песочный*



Z009 Giallo senape | *Mustard yellow* | *Moutarde* | *Senf* | *Amarillo mostaza* | *Желтая горчица*



Z008 Caramello | *Caramel* | *Caramel* | *Karamell* | *Caramelo* | *Карамель*



Z039 Antracite | *Anthracite* | *Anthracite* | *Anthrazit* | *Antracita* | *Антрацит*



Z038 Nero | *Black* | *Noir* | *Schwarz* | *Negro* | *Черный*
Z005 *Nero laccato soft velvet* | *Soft touch black* | *Noir laqué soft touch* | *Schwarz soft velvet lackiert* | *Negro soft touch* | *Черный лакированный мягкий бархат*