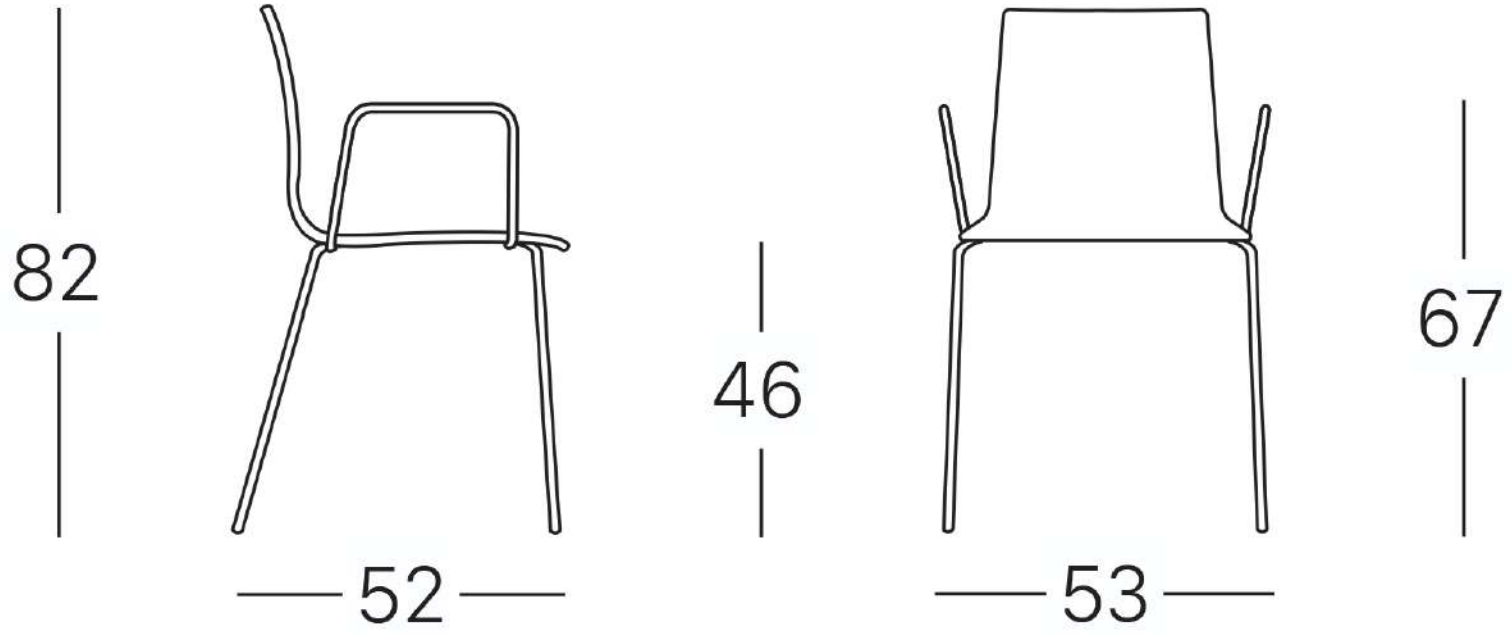
82
52
46
53
67

11
lino

15
tortora

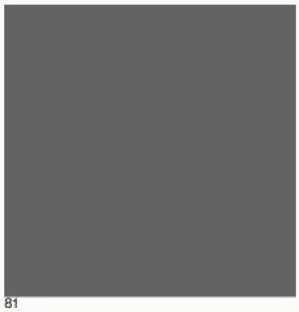

81
antracite

82
grigio chiaro



CR

cromato



VA

antracite opaco