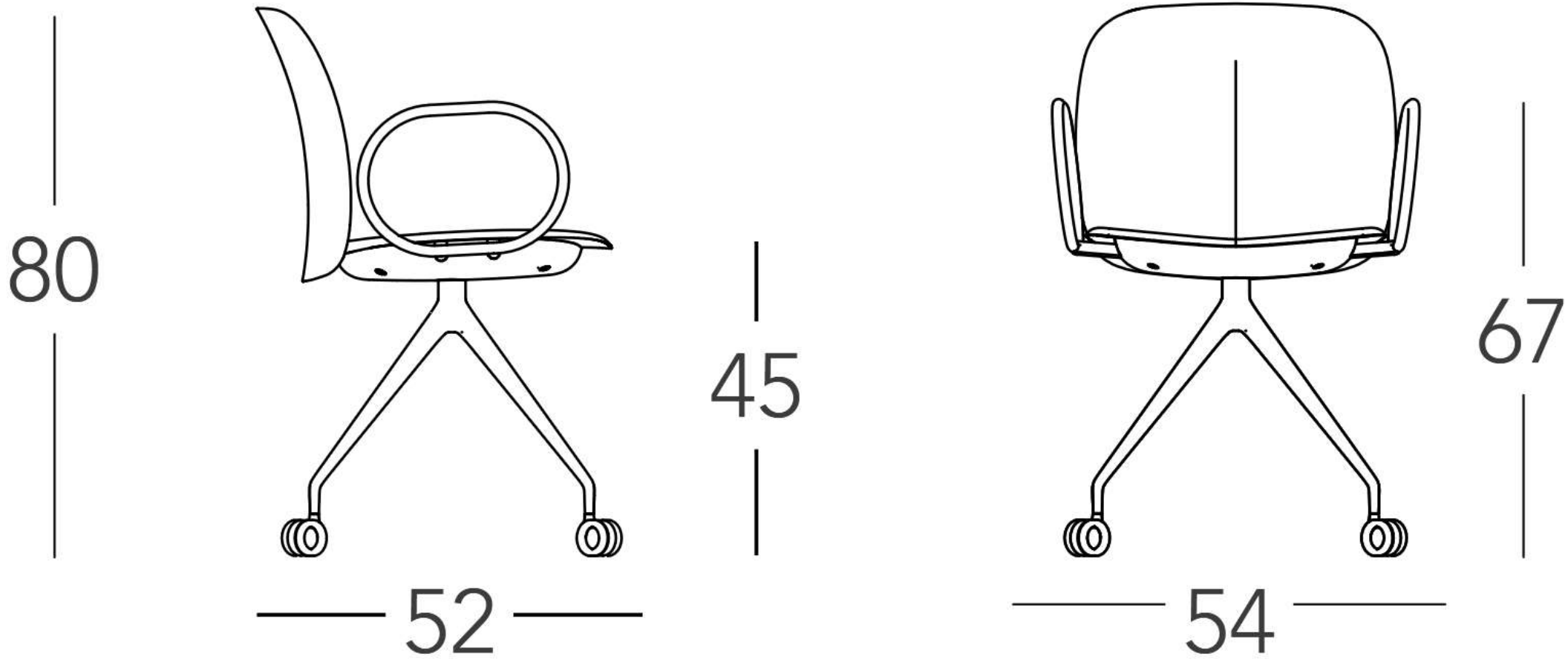
80
45
52
67
54



VN

11

15



17



58



81