MODELLO: SGABELLO BASSO
ARTICOLO: LINDA 04.25 C

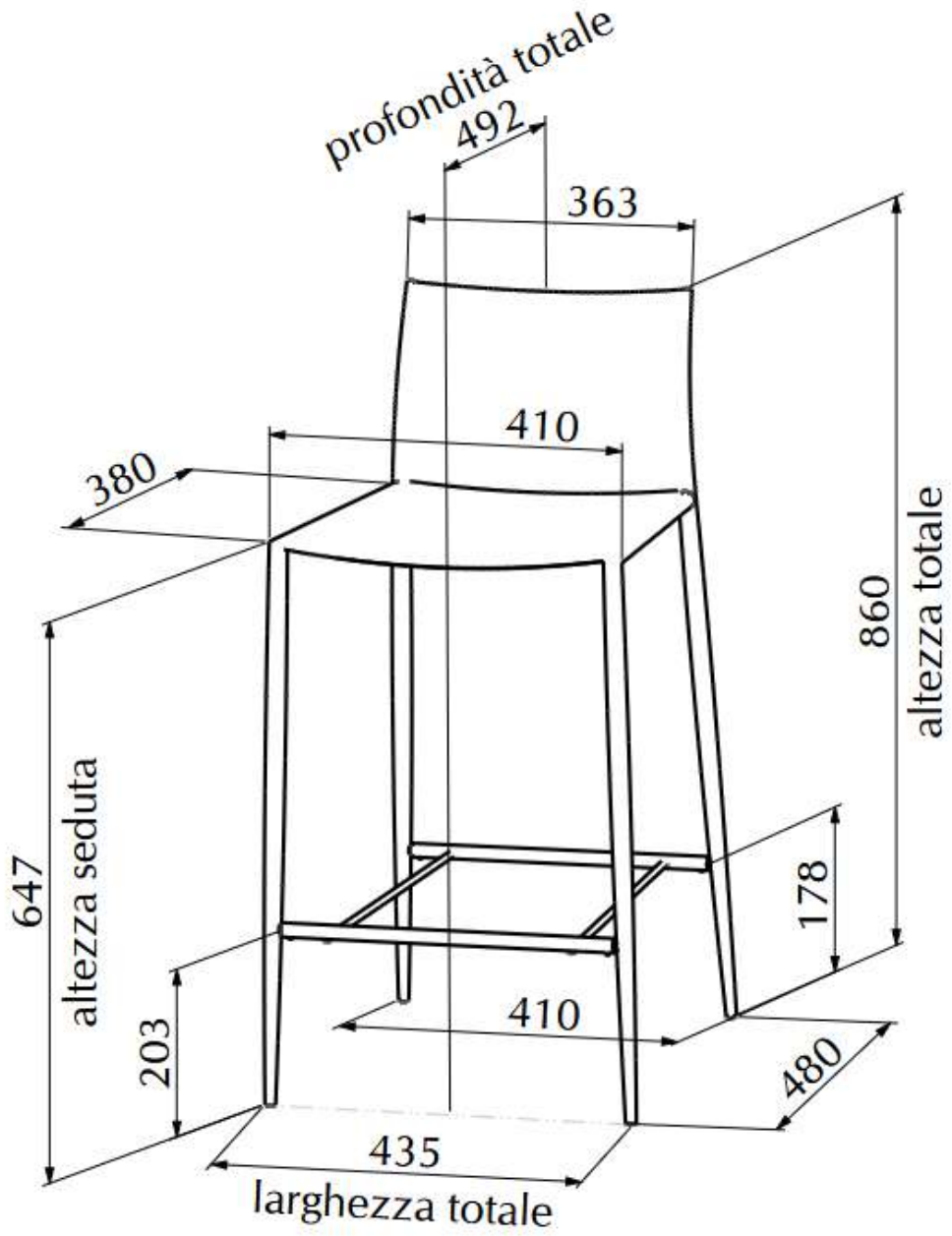

N° DIS.: S05_304	DATA: 21-Mar-03	DISEGNATORE: LUCARELLI M.		BONTEMPI
REV.: 01	DATA: 26-07-'06	MODIFICA: AGGIORN. MISURE	APPROVATO: Uff. TECNICO	
REV.: -	DATA: -	MODIFICA: -		

MODELLO: LINDA
ARTICOLO: 04.25 C

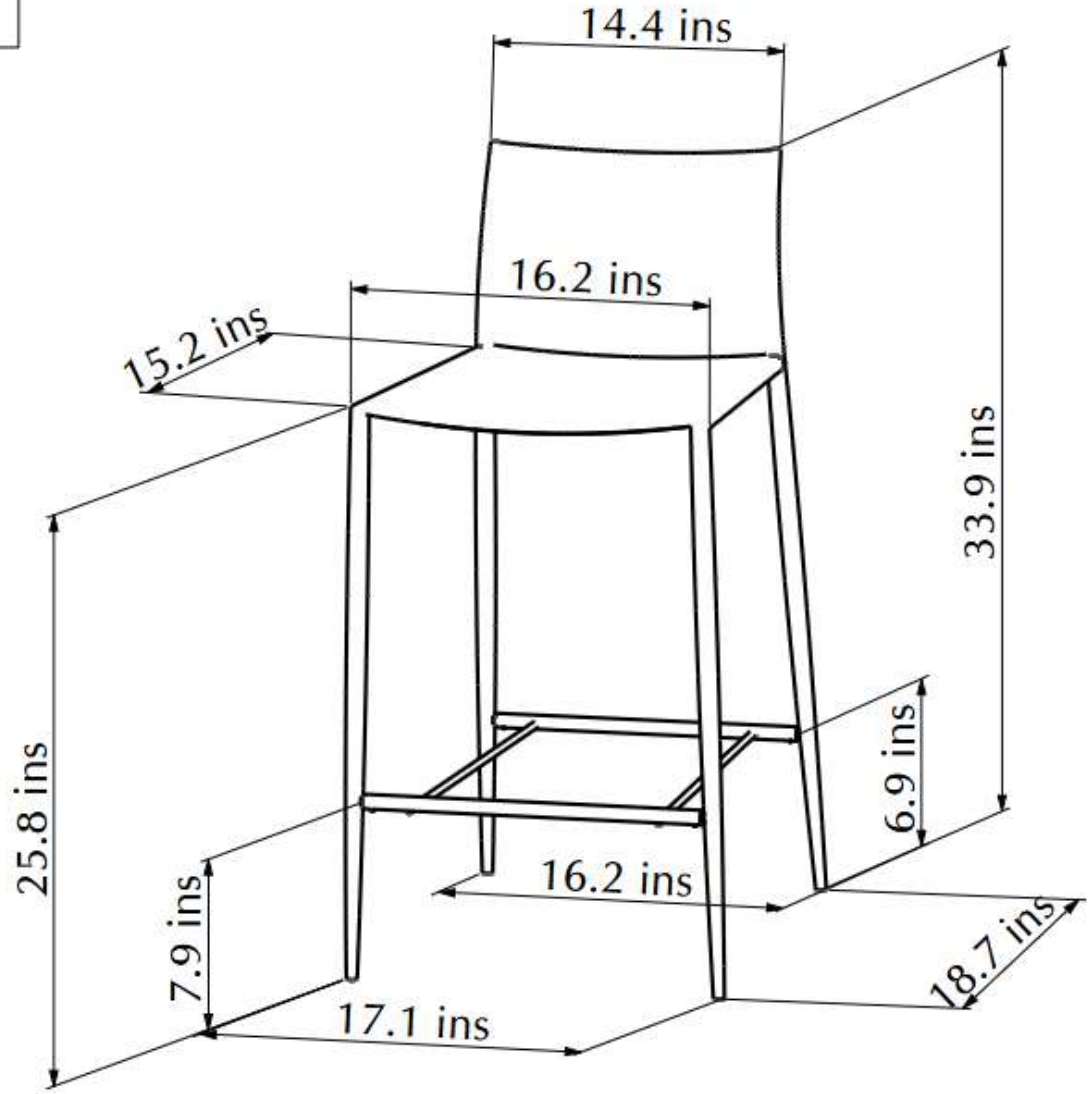

N° DIS.: S05_304	DATA: 27-Oct-04	DISEGNATORE: M.SANTONI		
REV.: -	DATA: -	MODIFICA: -	APPROVATO: Uff. TECNICO	BONTEMPI
REV.: -	DATA: -	MODIFICA: -		

CUOIO

HIDE LEATHER | CUIR | KERNLEDER | CUERO | ВЫДЕЛАННАЯ КОЖА

BONTEMPI

Q429 Bianco | *White | Blanc | Weiß | Blanco | Белый*



Q239/Q406 Avorio | *Ivory | Ivoire | Elfenbeinfarbe | Marfil | Слоновая кость*



Q408/Q408P Sabbia | *Sand | Sable | Sand | Arena | Песочный*



Q257/Q437 Fango | *Mud | Vase | Schlammfarbig | Barro | Серо-коричневый*



Q259/Q439 Cioccolato | *Chocolate | Chocolat | Schokolade | Chocolate | Шоколад*



Q235/Q403/Q403P Testa di moro | *Dark brown | Marron foncé | Dunkelbraun | Marrón oscuro | Темно-коричневый*



Q232/Q401 Bordeaux | *Bordeaux | Bordeaux | Bordeaux rot | Burdeos | Бордо*



Q258/Q438 Granata | *Brown red | Rouge brun | Braunrot | Rojo pardo | Красный гранат*



Q238/Q405 Rosso | *Red | Rouge | Rot | Rojo | Красный*



Q032/Q504/Q504P Bulgaro | *Russian | Russian | Russisch rot | Búlgaro | Красная охра*

N.B.: I campioni colore sono da considerarsi indicativi per ciascun prodotto in quanto il colore può subire variazioni in funzione degli spessori e della composizione dei materiali utilizzati. | *Use card as example, colours may change according to materials used.*

CUOIO

HIDE LEATHER | CUIR | KERNLEDER | CUERO | ВЫДЕЛАННАЯ КОЖА

BONTEMPI



Q256/Q436 Azzurro polvere | *Blue grey | Gris bleu | Blau grau | Azul gris | Серо-голубой*



Q255/Q435 Grigio chiaro | *Light grey | Gris clair | Hell grau | Gris claro | Светло-Серый*



Q410 Antracite | *Anthracite | Anthracite | Anthrazit | Antracita | Антрацит*



Q230/Q400/Q400P Nero | *Black | Noir | Schwarz | Negro | Черный*



Q260/Q440 Blu Indaco | *Blue | Bleu | Blau | Azul | Синий Индиго*

COD. 02/26

N.B.: I campioni colore sono da considerarsi indicativi per ciascun prodotto in quanto il colore può subire variazioni in funzione degli spessori e della composizione dei materiali utilizzati. | *Use card as example, colours may change according to materials used.*