MODELLO: KUGA

ARTICOLO: 40.41 - 40.42

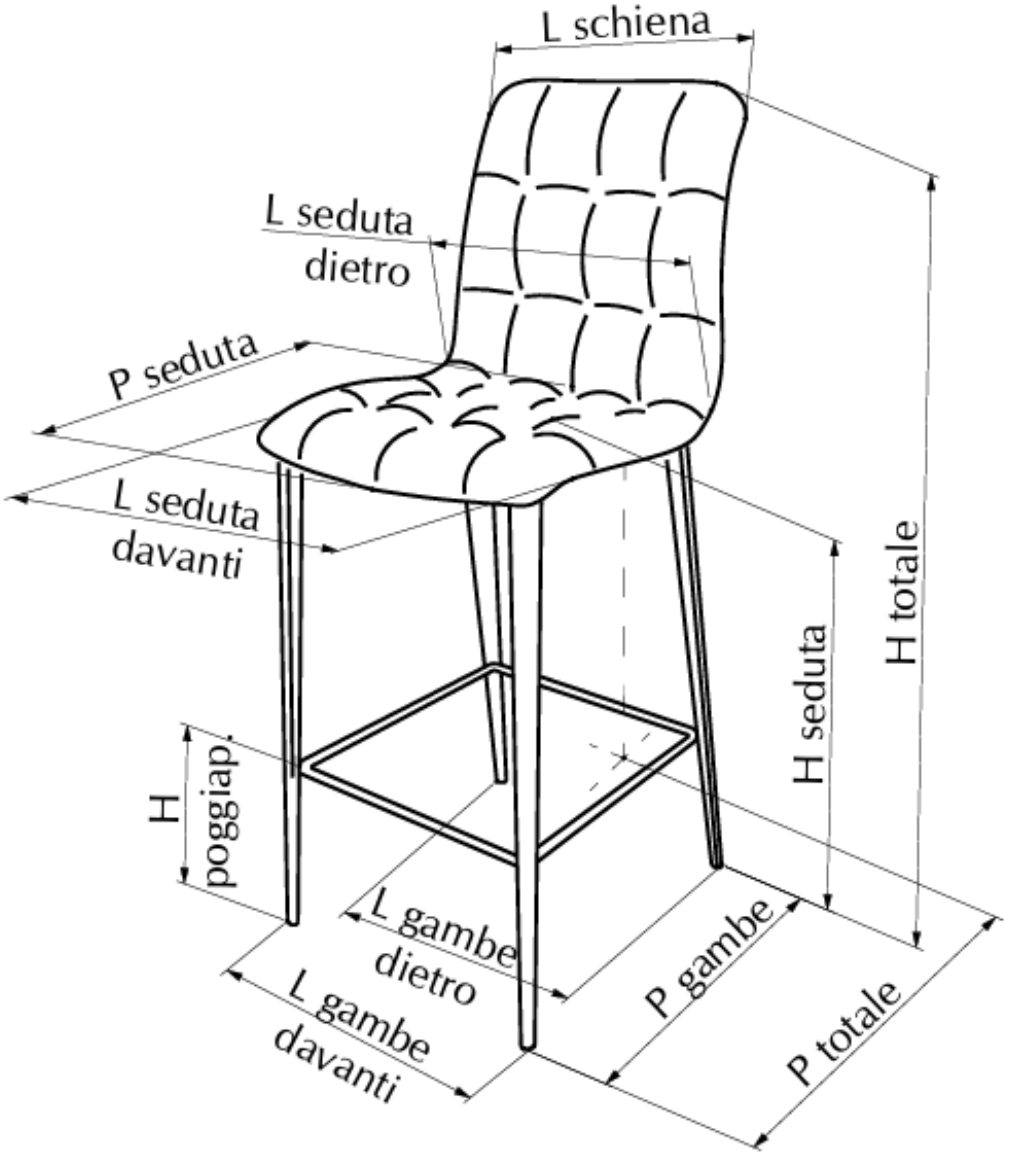

	H seduta	H totale	H poggiapiedi	P gambe	P seduta	P totale	L gambe davanti	L gambe dietro	L seduta davanti	L seduta dietro	L schiena
40.41	670	975	220	485	380	550	440	440	440	430	380
40.42	770	1080	320	515		560	470	470			

N° DIS.: S215_304	DATA: 18-Feb-15	DISEGNATORE: ANGELUCCI E.	
REV.: -	DATA: -	MODIFICA: -	APPROVATO: Uff. TECNICO
REV.: -	DATA: -	MODIFICA: -	

BONTEMPI

MODELLO: KUGA

ARTICOLO: 40.44

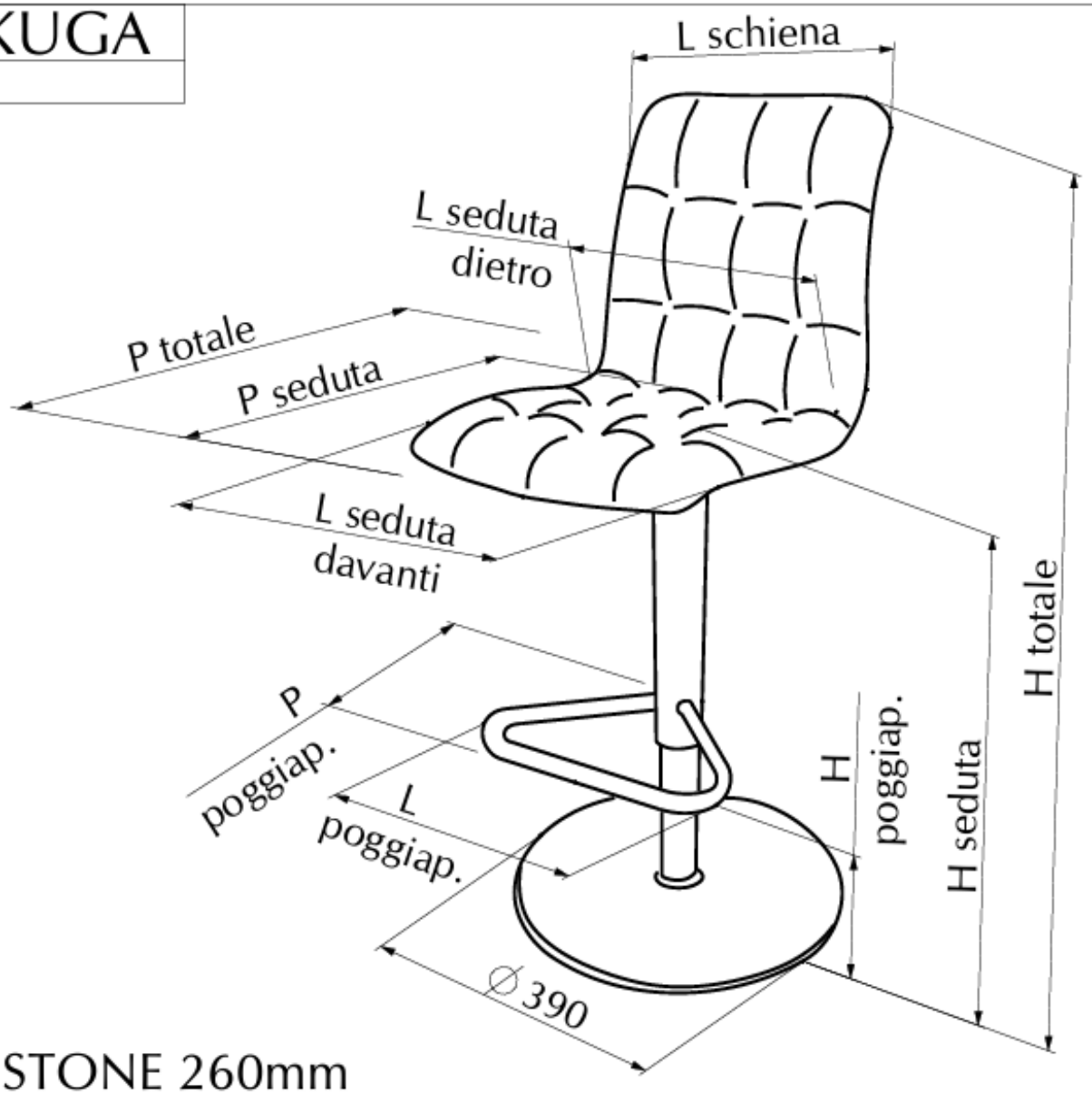

N.B.:
ESCURSIONE PISTONE 260mm

H poggiapiede		H seduta		H totale		L poggiapiedi	L seduta davanti	L seduta dietro	L schiena	P poggiapiedi	P seduta	P totale
basso	alto	basso	alto	basso	alto							
185	440	580	840	950	1210	300	450	430	400	240	390	535

N° DIS.: S215_303	DATA: 18-Feb-15	DISEGNATORE: ANGELUCCI E.	
REV.:01	DATA: 10/2019	MODIFICA: -	APPROVATO: Uff. TECNICO
REV.: -	DATA: -	MODIFICA: -	

BONTEMPI

METALLO

METAL | MÉTAUX | METALLE | METAL | МЕТАЛЛЫ

BONTEMPI CASA

M306 Bianco | *White | Blanc | Weiß | Blanco | белый*



M312 Sabbia | *Sand | Sable | Sand | Arena | Песочный*



M307 Testa di moro | *Dark brown | Marron foncé | Dunkelbraun | Marrón oscuro | темно-коричневый*



M097 Grigio chiaro | *Light grey | Gris clair | Hell grau | Gris claro | Светло-серый*



M310 Antracite | *Anthracite | Anthracite | Anthrazit | Antracita | антрацит*



M055 Nero | *Black | Noir | Schwarz | Negro | черный*



M028 Ottone scuro | *Dark brass | Laiton foncé | Dunkelmessing | Latón oscuro | Тёмная латунь*



M326 Argento naturale | *Natural silver | Argent | Silber natur | Plata natural | Натуральное серебро*



M325 Oro | *Gold | Or | Gold | Oro | Золото*



M328 Ottone anticato | *Aged brass | Laiton vieilli | Altmessing | Latón envejecido | Состаренная латунь*



M327 *Nero profondo lucido | Glossy black | Noir brillant | Hochglänzend schwarz | Negro brillo | Глубокий черный глянцевый*



M329 Oro rosa | *Rose gold | Or rosé | Rosegold | Oro rosa | Розовое Золото*

COD. 09/25

N.B.: I campioni colore sono da considerarsi indicativi per ciascun prodotto in quanto il colore può subire variazioni in funzione degli spessori e della composizione dei materiali utilizzati. | *Use card as example, colours may change according to materials used.*

TESSUTO BOUQUET

BOUQUET FABRIC | TISSU BOUQUET | STOFF BOUQUET | TEJIDO BOUQUET | BOUQUET ТКАНЬ

BONTEMPI



TEBQ002 Ecrù | *Ecru | Ecru | Ecrù | Crudo | Экрю*



TEBQ015 Eucalipto | *Eucalyptus | Eucalyptus | Eukalyptus | Eucalipto | Эвкалипт*



TEBQ019 Grigio scuro | *Dark grey | Gris foncé | Dunkel grau | Gris oscuro | Тёмно-серый*



TEBQ001 Vaniglia | *Vanilla | Vanille | Vanille | Vainilla | Ваниль*

TEBQ004 Argan | *Argan | Argan | Argan | Argán | Арган*

TEBQ003 Noce moscata | *Nutmeg | Noix de muscade | Muskatblüte | Nuez moscada | Мускатный орех*

TEBQ005 Castagno | *Chestnut | Châtaigne | Kastanie | Castaño | Каштан*

TEBQ006 Vetiver | *Vetiver | Vetiver | Vetiver | Vetiver | Ветивер*

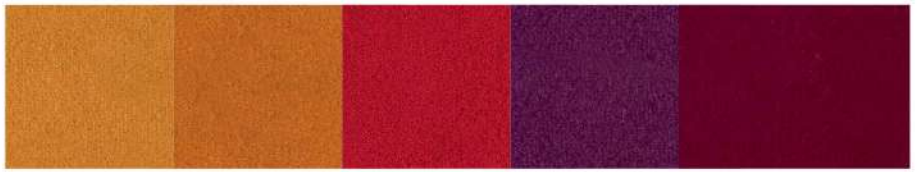

TEBQ010 Craspedia | *Craspedia | Craspedia | Craspedia Blumen Gelb | Craspedia | Жёлтая краспедия*

TEBQ009 Papaya | *Papaya | Papaya | Papaya | Papaya | Папайя*

TEBQ012 Papavero | *Poppy red | Coquelicot | Mohn rot | Amapola | Опийный мак*

TEBQ011 Viola | *Purple | Violet | Violett | Violeta | Фиолетовый*

TEBQ013 Azalea | *Azalea | Azalée | Azalee | Azalea | Азалия*



TEBQ008 Pistacchio | *Pistachio | Pistache | Pistazien | Pistacho | Фисташка*

TEBQ007 Pino | *Pine | Pin | Kiefer | Pino | Сосна*

TEBQ014 Foglia di tè | *Teal | Feuille de the | Tee blatt | Hoja de tè | Лист чая*

TEBQ016 Blu di prussia | *Prussian blue | Bleu de prussie | Preußisch blau | Azul de prussia | Прусский синий*

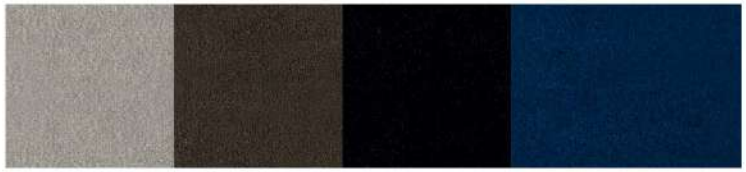

TEBQ018 Grigio chiaro | *Light grey | Gris claire | Hell grau | Gris claro | Светло-серый*

TEBQ020 Antracite | *Anthracite | Anthracite | Anthrazit | Antracita | Антрацит*

TEBQ021 Gelso nero | *Black mulberry | Murier noir | Schwarze maulbeere | Morera negra | Шелковица чёрная*

TEBQ017 *Blu pavone | Blue peacock | Bleu paone | Pfau blau | Azul pavo | Синий павлин*

N.B.: I campioni colore sono da considerarsi indicativi per ciascun prodotto in quanto il colore può subire variazioni in funzione degli spessori e della composizione dei materiali utilizzati. | *Use card as example, colours may change according to materials used.*

COD. 02/26

TESSUTO NORDIC

NORDIC FABRIC | TISSU NORDIC | STOFF NORDIC | TEJIDO NORDIC | NORDIC ТКАНЬ

BONTEMPI

TENO001 Stalattite | *Stalactite | Stalactites | Stalaktit | Estalactita | Сталактит*



TENO003 Camoscio | *Chamois | Chamois | Gämse | Gamuza | Серна*



TENO012 Rosso tovel | *Tovel red | Tovel rouge | Dunkel rot | Rojo tovel | Тёмно-Красный*



TENO002 Daino | *Fallow deer | Daim | Damhirsch | Gamo | Лань*



TENO005 Fiordo | *Fjord | Fjord | Fjord | Fiordo | Фьорд*



TENO006 Renna | *Reindeer | Renne | Rentier | Reno | Олень*



TENO007 Fondente | *Dark chocolate | Brun chocolat | Bitterschokolade | Chocolate negro | Горький шоколад*



TENO011 Ribes | *Currant | Groseille | Johannisbeere | Grosella | Смородина*



TENO008 Verdigris | *Verdigris | Verdigris | Grau grün | Verdigris| Серо-зелёный*



TENO010 Muschio | *Moss | Mousse | Moos | Musgo | Мускус*



TENO014 Nembo | *Nimbus | Nimbus | Wolke | Nimbo | Облако*



TENO009 Blu polare | *Polar blue | Bleu polaire | Polar blau | Azul polar | Полярный синий*



TENO004 Grigio artico | *Artic grey | Gris arctique | Arktisch grau | Gris ártico | Арктический серый*



TENO013 Granito | *Granite | Granit | Granit | Granito | Гранит*



TENO015 Carbone | *Coal | Charbon | Kohle | Carbón | Уголь*

COD. 02/26

N.B.: I campioni colore sono da considerarsi indicativi per ciascun prodotto in quanto il colore può subire variazioni in funzione degli spessori e della composizione dei materiali utilizzati. | *Use card as example, colours may change according to materials used.*

PELLE PREMIUM

PREMIUM NAPPA LEATHER | PEAU PREMIUM | LEDER PREMIUM | PIEL PREMIUM | КОЖА ПРЕМИУМ

BONTEMPI



PR06 Verde chiaro | *Light green | Vert clair | Hell grün | Verde claro | Светло-Зеленый*



PR25 Mattone | *Red Brick | Brique | Backstein | Ladrillo | Кирпичный*



PR26 Cotto | *Burnt Clay | Orangé rouge | Terrakotta | Naranja quemado | Терракота*



PR01 Bianco | *White | Blanc | Weiß | Blanco | Белый*

PR02 Avorio | *Ivory | Ivoire | Elfenbein | Marfil | Слоновая Кость*

PR03 Beige | *Beige | Beige | Beige | Beige | Бежевый*

PR04 Sabbia | *Sand | Sable | Sand | Arena | Песочный*

PR05 Grigio chiaro | *Light grey | Gris clair | Hell grau | Gris claro | Светло-Серый*

PR07 Cipria | *Old rose | Vieux rose | Alte rose | Rojo viejo | Пудра*



PR08 Ghiaccio | *Ice | Glace | Eis | Hielo | Лед*

PR09 Talpa | *Grey | Gris | Grau | Gris | Серовато-Коричневый*

PR10 Antracite | *Anthracite | Anthracite | Anthrazit | Antracita | Антрацит*

PR11 Nero | *Black | Noir | Schwarz | Negro | Черный*

PR12 Avio | *Air Force blue | Air Force bleu | Air Force blau | Azul RAF Голубой авиационный*

PR13 Blu | *Blue | Bleu | Blau | Azul | Синий*



PR14 Fango | *Mud | Vase | Schlamm | Barro | Серо-Бежевый*

PR15 Nocciola | *Hazelnut | Noisette | Haselnuß | Avellana | Орех*

PR16 Cioccolato | *Chocolate | Chocolat | Schokolade | Chocolate | Шоколад*

PR17 Testa di moro | *Dark brown | Marron foncé | Dunkelbraun | Marrón oscuro | Темно-коричневый*

PR18 Verde oliva | *Olive green | Vert olive | Olivgrün | Verde oliva | Зеленый оливковый*

PR19 Verdone | *Dark green | Vert foncé | Dunkelgrün | Verde oscuro | Темно-зеленый*



PR20 Giallo | *Yellow | Jaune | Gelb | Amarillo | Желтый*

PR21 Rosso | *Red | Rouge | Rot | Rojo | Красный*

PR22 Rosso antico | *Oxide Red | Rouge oxyde | Oxide Rot | Rojo óxido | Красный античный*

PR24 Amaranto *Amaranth | Amarante foncé | Amarant | Amaranto | Амарант*

PR23 Rosa antico | *Dark pink | Rose foncé | Dunkelrose | Rosa antiguo | Состаренная роза*

N.B.: I campioni colore sono da considerarsi indicativi per ciascun prodotto in quanto il colore può subire variazioni in funzione degli spessori e della composizione dei materiali utilizzati. | *Use card as example, colours may change according to materials used.*

COD. 02/26

PELLE PRESTIGE

PRESTIGE NAPPA LEATHER | CUIR PRESTIGE | LEDER PRESTIGE | PIEL PRESTIGE | КОЖА ПРЕСТИЖ



PG02 Sabbia | *Sand* | *Sable* | *Sand* | *Arena* | *Песочный*



PG01 Neve | *Snow* | *Neige* | *Schnee* | *Nieve* | *Снег*

PGO6 Avorio | *Ivory* | *Ivoire* | *Elfenbein* | *Marfil* | *Слоновая Кость*

PG11 Beige | *Beige* | *Beige* | *Beige* | *Beige* | *Беж*



PG03 Fango | *Mud* | *Vase* | *Schlamm* | *Barro* | *Грязь*



PGO9 Talpa | *Grey* | *Gris* | *Grau* | *Gris* | *Серовато-Коричневый*



PG07 Nocciola | *Hazelnut* | *Noisette* | *Haselnuß* | *Avellana* | *Орех*



PG08 Cotto | *Burnt Clay* | *Orangé rouge* | *Terrakotta* | *Naranja quemado* | *Терракота*



PG13 Cioccolato | *Chocolate* | *Chocolat* | *Schokolade* | *Chocolate* | *Шоколад*



PG10 Ghiaccio | *Ice* | *Glace* | *Eis* | *Hielo* | *Лед*



PG12 Grigio chiaro | *Light grey* | *Gris clair* | *Hell grau* | *Gris claro* | *Светло-Серый*



PG04 Cenere | *Ash* | *Cendre* | *Asche* | *Ceniza* | *Зола*



PG05 Carbone | *Coal* | *Charbon* | *Khole* | *Carbón* | *Уголь*

N.B.: I campioni colore sono da considerarsi indicativi per ciascun prodotto in quanto il colore può subire variazioni in funzione degli spessori e della composizione dei materiali utilizzati. | *Use card as example, colours may change according to materials used.*

TESSUTO SUNRISE

SUNRISE FABRIC | TISSU SUNRISE | STOFF SUNRISE | TEJIDO SUNRISE | SUNRISE ТКАНЬ

BONTEMPI

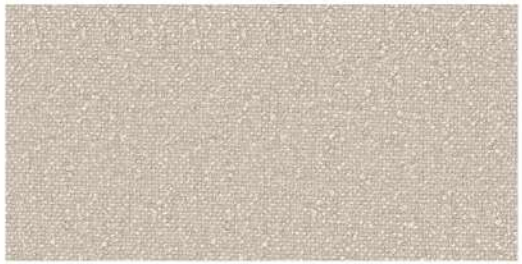

TESU001 Seta | *Silk | Soie | Seide | Seda | Шёлк*



TESU002 Canapa | *Hemp | Chanvre | Nutzhanf | Cáñamo | Пенька*



TESU003 Lino scuro | *Dark linen | Lin foncé | Dunkles leinen | Lino oscuro | Темный лен*



TESU004 Creta | *Crete | Argile | Kreide | Creta | Глина*



TESU006 Ghiaccio | *Ice | Glace | Eis | Hielo | Лёд*



TESU007 Vulcano | *Volcano | Volcan | Vulkan | Volcán | Вулкан*



TESU005 Oceano | *Ocean | Ocean | Ocean | Océano | Океан*

COD. 02/26

N.B.: I campioni colore sono da considerarsi indicativi per ciascun prodotto in quanto il colore può subire variazioni in funzione degli spessori e della composizione dei materiali utilizzati. | *Use card as example, colours may change according to materials used.*

VELLUTO SUPREME

SUPREME VELVET | VELOURS SUPREME | SAMT SUPREME | TERCIOPELO SUPREME | БАРХАТ SUPREME

BONTEMPI

TEVS020 Latte | *Milk | Lait | Milch | Leche | Молоко*



TEVS022 Celeste | *Light blue | Bleu ciel | Himmelblau | Celeste | Лазурный*



TEVS005 Moka | *Moka | Moka | Mokka | Moka | Мокко*



TEVS001 Sabbia | *Sand | Sable | Sand | Arena | Песок*

TEVS004 Talpa | *Mole | Taupe | Grau | Topo | Серый*

TEVS007 Cappuccino | *Cappuccino | Cappuccino | Cappuccino | Capuchino | Капучино*

TEVS021 Cipria | *Old rose | Vieux rose | Alte rose | Rojo viejo | Пудра*

TEVS023 Tabacco | *Tobacco | Tabac | Tabak | Tabaco | Табак*



TEVS009 Curry | *Curry | Curry | Currypulver | Curry | Карри*

TEVS006 Giallo oro | *Golden yellow | Jaune or | Gold gelb | Amarillo oro | Золотой жёлтый*

TEVS003 Corten | *Corten | Corten | Corten | Corten | Corten*

TEVS002 Cuoio | *Hide leather colour | Cuir | Rot braun | Cuero | Красный-коричневый*

TEVS010 Scarlatto | *Crimson | Cramois | Scharlachrot | Escarlata | Ярко-красный*

TEVS008 Amaranto | *Amaranth | Amarante | Amarant | Amaranto | Амарант*



TEVS018 Ginepro | *Juniper | Genévrier | Wacholder | Enebro | Можжевельник*

TEVS013 Muschio | *Moss | Mousse | Moos | Musgo | Мускус*

TEVS014 Petrolio | *Petroleum | Pétrole | Ölfarbe | Petróleo | Нефть*

TEVS012 Verde smeraldo | *Emerald green | Vert emeraude | Smaragdgrün | Verde esmeralda | Изумрудно-зеленый*

TEVS015 Pino | *Pine | Pin | Kiefer | Pino | Сосна*



TEVS016 Blu marino | *Navy blue | Bleu marin | Marinebleu | Azul marino | Черное море*

TEVS017 Blu oceano | *Ocean blue | Bleu ocean | Ozeanblau | Azul oceano | Синий океан*

TEVS011 Roccia | *Stone | Gris rock | Stein | Roca | Камень*

TEVS024 Piombo | *Lead | Plomb | Blei | Plomo | Свинец*

TEVS019 Nero | *Black | Noir | Schwarz | Negro | Чёрный*

N.B.: I campioni colore sono da considerarsi indicativi per ciascun prodotto in quanto il colore può subire variazioni in funzione degli spessori e della composizione dei materiali utilizzati. | *Use card as example, colours may change according to materials used.*

COD. 02/26

VEGAN NABUK

VEGAN NABUK | VEGAN NABUK | VEGAN NABUK | VEGAN NABUK | ВЕГАН НУБУК

ВОЛТЕМИРИ



VN06 Cannella | *Cinnamon | Cannelle | Zimt | Canella | Корица*



VN02 Riso | *Rice | Riz | Reis | Arroz | Рис*



VN03 Zenzero | *Ginger | Gingembre | Ingwer | Jengibre | Имбирь*



VN01 Noce moscata | *Nutmeg | Noix de muscade | Muskatblüte | Nuez moscada | Мускатный орех*



VN04 Pioggia | *Rain | Pluie | Heil grau | Lluvia | Дождь*



VN05 Tortora | *Dove gray | Gris tourterelle | Taubengrau | Gris ceniciento | Серо- Коричневый*



VN07 Tempesta | *Storm | Tempete | Dunkel grau | Tormenta | Шторм*



VN08 Cenere | *Ash | Cendre | Asche | Ceniza | Зола*



VN09 Semi di papavero | *Poppy seeds | Graines de pavot | Mohnsamen | Semillas de amapola | Семя мака*

COD. 02/26

N.B.: I campioni colore sono da considerarsi indicativi per ciascun prodotto in quanto il colore può subire variazioni in funzione degli spessori e della composizione dei materiali utilizzati. | *Use card as example, colours may change according to materials used.*